Genie
A TEREX BRAND

Manuel de l'opérateur

Plage de numéros de série

Z®-62/40

Du n° Z6215A-101 à Z6216A-1086
Du n° Z6216N-1087 à Z6216N-2999
Du n° Z6216D-101 à Z6216D-136
Du n° Z6216M-101 à Z6216M-399
Du n° Z62M-400 à 1500
Du n° Z62D-150
Du n°Z62H-3000

CE
UK
CA

avec
consignes
d'entretien

Traduction des instructions
originales
First Edition
Third Printing
Part No. 1257653FRGT

Manufacturer:

Terex Global GmbH
Bleicheplatz 2
Schaffhausen, 8200
Switzerland

EU Authorized representative:

Genie Industries B.V.
Boekerman 5
4751 XK OUD GASTEL
The Netherlands

UK Authorized representative:

Genie UK Limited
The Maltings
Wharf Road
Grantham
NG31 6BH
UK

Table des matières

Introduction 1
Définition des symboles et illustrations de mise en garde 5
Sécurité générale 8
Sécurité individuelle 11
Sécurité de la zone de travail 12
Légende 22
Commandes 23
Inspections 31
Instructions d'utilisation 45
Instructions de remorquage 58
Instructions de transport et de levage 59
Entretien 62
Caractéristiques techniques 66

Copyright © 2014 Terex Corporation

Première édition : troisième impression, décembre 2022

Genie et « Z » sont des marques déposées de Terex South Dakota, Inc. aux États-Unis et dans de nombreux autres pays.

Respecte la directive CE 2006/42/CE
Voir la Déclaration CE de conformité

Règlement (britannique) de 2008 sur la fourniture de machines (sécurité)

Introduction

À propos de ce manuel

Genie se réjouit que vous ayez choisi une de ses machines pour votre application. Notre priorité principale est la sécurité des utilisateurs, qui est mieux assurée par des efforts conjoints. Cet ouvrage est un manuel de l'opérateur et d'entretien quotidien destiné aux utilisateurs ou aux opérateurs d'une machine Genie.

Le présent manuel doit être considéré comme faisant partie intégrante de la machine et y être conservé en permanence. Pour toute question, contacter Genie.

Identification du produit

Le numéro de série de la machine se trouve sur l'étiquette de numéro de série.

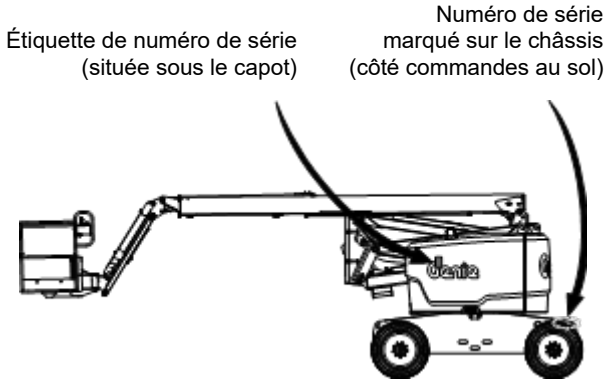

Usage prévu et guide de familiarisation

Cette machine est conçue pour amener du personnel, avec outils et matériel, sur un lieu de travail en hauteur. Avant d'utiliser la machine, il appartient à l'opérateur de lire et de comprendre ce guide de familiarisation.

- ❑ Chaque personne doit être formée à l'utilisation d'un élévateur à nacelle mobile (MEWP).
- ❑ Chaque personne autorisée, compétente et formée doit être familiarisée au MEWP.
- ❑ Seul du personnel formé et autorisé peut être habilité à utiliser la machine.
- ❑ Il appartient à l'opérateur de lire, comprendre et respecter les instructions du fabricant et les règles de sécurité fournies dans le Manuel de l'opérateur.
- ❑ Le Manuel de l'opérateur se trouve dans le coffret du manuel de la nacelle.
- ❑ Pour les applications spécifiques du produit, voir **Contacter le fabricant**.

Introduction

Symboles des commandes de la nacelle et mouvement correspondant de la machine :

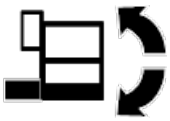
Interrupteur de mise à niveau de la nacelle

Interrupteur de rotation de la nacelle

Montée/descente du bras pendulaire

Montée/descente de la flèche primaire

Rotation de la tourelle

Interrupteur d'extension/rétraction de la flèche primaire

Montée/descente de la flèche secondaire

Translation en marche avant/arrière

Direction à droite/gauche

Symboles des commandes au sol et mouvement correspondant de la machine :

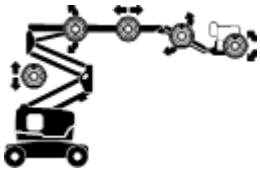
Mise à niveau de la nacelle, montée/descente du bras pendulaire, extension/rétraction de la flèche primaire, montée/descente de la flèche primaire et rétraction/descente de la flèche secondaire.

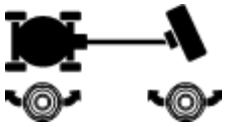
Rotation de la tourelle et rotation de la nacelle

Fonctions et mouvement séquentiels :

- Translation et direction.

Fonctions verrouillées :

- Vitesse de translation avec la nacelle relevée
- Translation avec la nacelle relevée et la machine inclinée
- Validation de translation lorsque l'opérateur fait pivoter la flèche au-delà des roues non directrices
- Toutes les commandes de la nacelle et au sol

Limites d'utilisation :

- Cette machine est conçue pour amener du personnel, avec outils et matériel, sur un lieu de travail en hauteur.
- Ne pas relever la nacelle tant que la machine n'est pas sur une surface ferme et plane.

Contrôle de la stabilité signifie :

- Pneus remplis de mousse (le cas échéant).

Introduction

Distribution et respect des bulletins

La sécurité des utilisateurs des produits est d'une importance capitale pour Genie. Genie utilise divers bulletins pour communiquer des informations importantes sur la sécurité et les produits aux distributeurs et aux propriétaires de machines.

Les informations contenues dans ces bulletins sont liées à des machines spécifiques et basées sur le modèle de machine et le numéro de série.

La distribution des bulletins s'effectue sur la base du dernier propriétaire enregistré et du distributeur qui lui est associé, il est donc important d'enregistrer la machine et de mettre à jour ses informations de contact.

Pour garantir la sécurité du personnel et maintenir le fonctionnement fiable de la machine, veiller à effectuer l'action indiquée dans un bulletin respectif.

Pour afficher des bulletins ouverts pour votre machine, consulter notre site internet : www.genielift.com.

Contacter le fabricant

Il peut parfois être nécessaire de contacter Genie. Lorsque c'est le cas, fournir les numéros de modèle et de série de la machine, ainsi que le nom et les coordonnées de son propriétaire. Genie doit dans tous les cas être contacté pour :

Signaler un accident ;

Toutes questions concernant les applications et la sécurité du produit ;

Les normes et informations relatives à la conformité aux réglementations ;

Les mises à jour de propriétaire, telles que les changements de propriétaire de la machine ou de coordonnées. Se reporter à Transfert de propriété, ci-dessous.

Transfert de propriété de la machine

Les quelques minutes passées à mettre à jour les informations sur le propriétaire permettront de recevoir des informations importantes sur la sécurité, l'entretien et l'utilisation de la machine.

Enregistrer cette machine sur le site internet www.genielift.com ou en appelant le 1 800 536 1800 (numéro gratuit aux États-Unis).

Introduction

Danger

Négliger de respecter les instructions et les règles de sécurité du présent manuel entraînera des risques de blessures graves, voire mortelles.

Ne pas utiliser :

- ❑ Sans avoir pris connaissance et sans appliquer les principes d'utilisation de la machine en toute sécurité contenus dans le présent manuel de l'opérateur.

  1 Éviter toute situation à risque.

  Prendre connaissance des règles de sécurité et s'assurer de les comprendre avant de passer à la section suivante.

  2 Toujours effectuer un contrôle avant mise en route.

  3 Toujours tester les fonctions avant utilisation.

  4 Inspecter le lieu de travail.

  5 N'utiliser la machine que pour les applications pour lesquelles elle a été conçue.
- ❑ Sans avoir lu et compris, et sans respecter les instructions du fabricant et les règles de sécurité (manuels de sécurité et de l'opérateur et autocollants de la machine).
- ❑ Sans avoir lu et compris, et sans respecter les consignes de sécurité de l'employeur et les réglementations du chantier.
- ❑ Sans avoir lu et compris, et sans respecter les réglementations officielles en vigueur.
- ❑ Sans avoir été correctement formé à utiliser la machine en toute sécurité.

Maintenance des autocollants de sécurité

Remplacer tout autocollant de sécurité manquant ou endommagé. Penser à la sécurité de l'opérateur à tout moment. Nettoyer les autocollants de sécurité avec du savon doux et de l'eau. Ne pas utiliser de produits nettoyants à base de solvant, ils risqueraient d'endommager le matériau des autocollants de sécurité.

Classification des situations dangereuses

Les autocollants de cette machine utilisent des symboles, des codes couleur et des termes de mise en garde pour identifier les situations suivantes :

Symbole de mise en garde : avertit l'utilisateur de risques de blessures potentiels. Respecter l'ensemble des messages de sécurité qui accompagnent ce symbole afin d'éviter tout risque de blessures graves, voire mortelles.

⚠ DANGER Indique la présence d'une situation à risque qui, si elle n'est pas évitée, entraînera des blessures graves, voire mortelles.

⚠ AVERTISSEMENT Indique la présence d'une situation à risque qui, si elle n'est pas évitée, peut entraîner des blessures graves, voire mortelles.

⚠ ATTENTION Indique la présence d'une situation à risque qui, si elle n'est pas évitée, peut entraîner des blessures mineures ou bénignes.

AVIS Indique la présence d'une situation pouvant entraîner des dommages matériels.

Définition des symboles et illustrations de mise en garde

Risque d'incendie	Risque d'explosion	Risque d'explosion	Ne pas utiliser de systèmes d'aide au démarrage à l'éther ou haute énergie sur des machines équipées de bougies de préchauffage.	Défense de fumer. Éviter toute flamme ou étincelle. Arrêter le moteur.
Extincteur	Défense de fumer.	Risque d'explosion	Risque d'électrocution	Maintenir la distance requise.
Risque de renversement	Risque de renversement	Risque de renversement	Risque de renversement	Caractéristiques techniques des pneus
Charge de roue	Vitesse du vent	Capacité maximum	Force manuelle	Le poids du poste à soudure réduit la capacité.

Définition des symboles et illustrations de mise en garde

Point d’arrimage	Point de levage	Instructions d’arrimage de la nacelle	Instructions d’arrimage de la nacelle	Point d’ancrage
Acide corrosif	Flèches directionnelles de couleur	Risque de déplacement	Risque de collision	Obstacle en hauteur
Risque d’électrocution	Éviter tout contact.	Déconnecter la batterie.	Tension d’alimentation nominale sur la nacelle	Pression nominale de conduite d’air sur la nacelle

Définition des symboles et illustrations de mise en garde

Procédure de rétablissement si l'alarme de dévers retentit avec la flèche relevée. En montée : 1 Abaisser flèche primaire. 2 Abaisser flèche secondaire. 3 Rétracter flèche primaire.	En descente : 1 Rétracter flèche primaire. 2 Abaisser flèche secondaire. 3 Abaisser flèche primaire.	Lire le manuel de l'opérateur.	Lire le manuel d'entretien.	Accès réservé à du personnel formé et autorisé
Descente de secours	Risque d'écrasement	Soutenir la nacelle ou la flèche lors de l'entretien.	Surcharge de la nacelle	

Sécurité générale

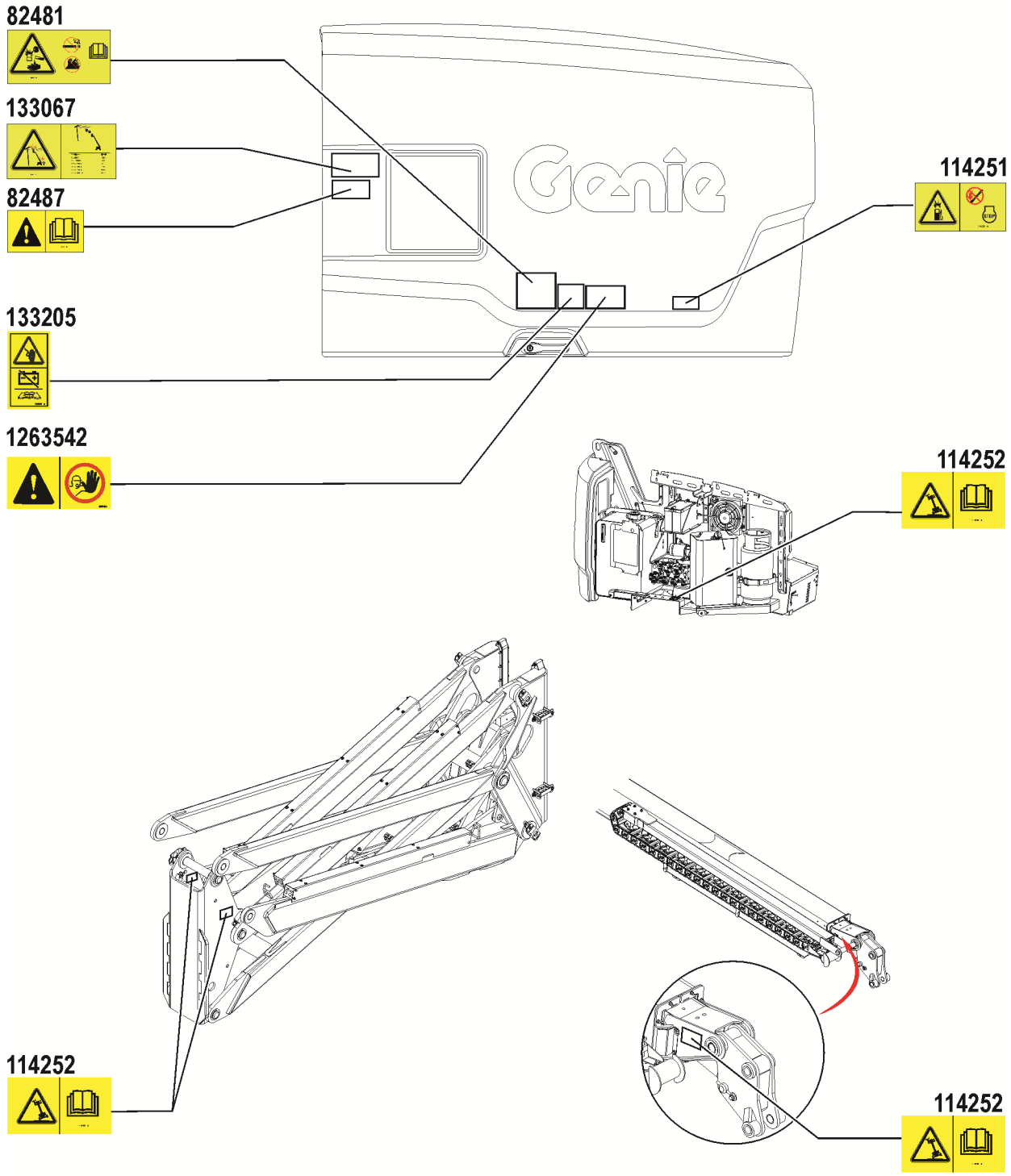

Sécurité générale

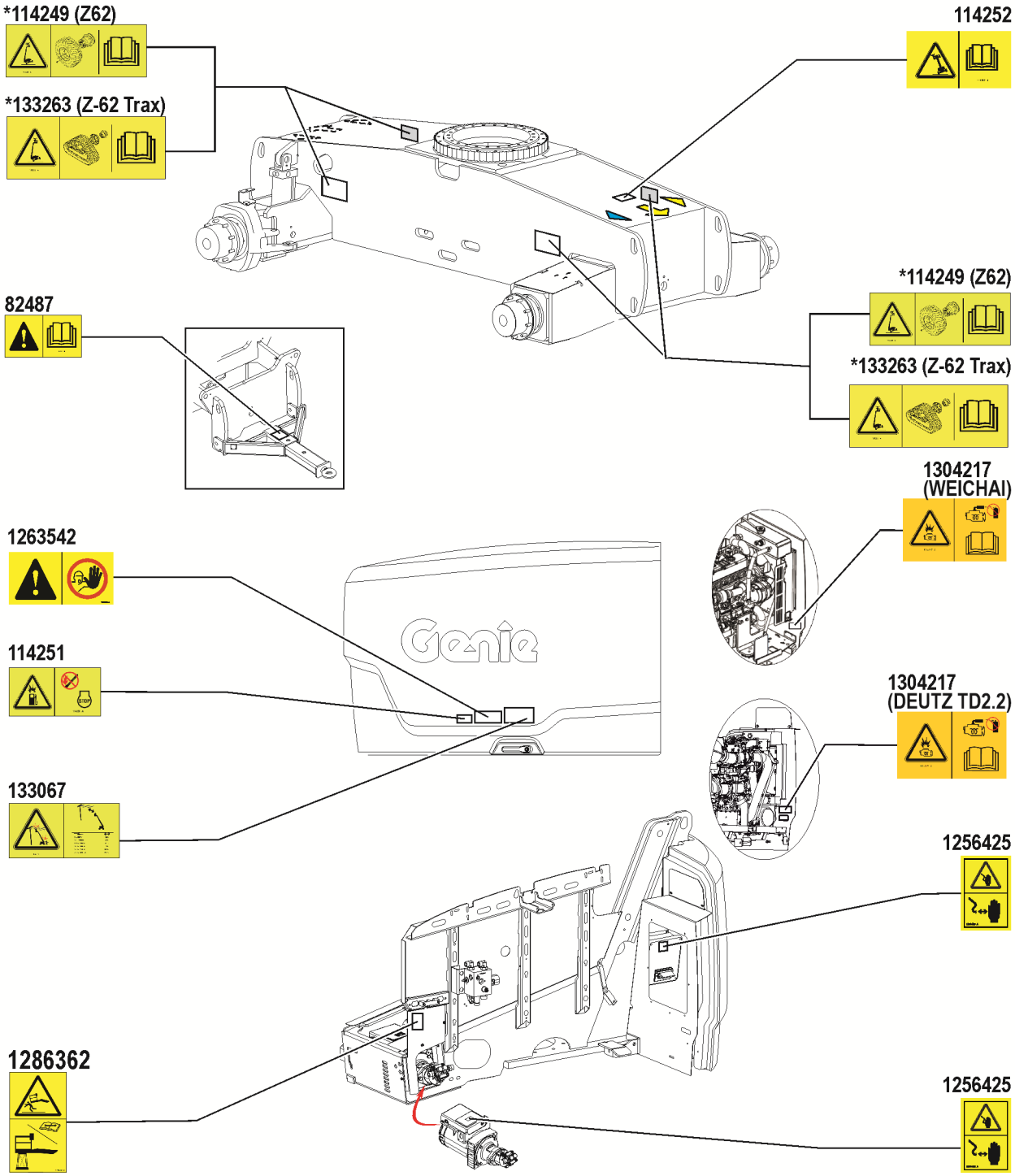

Sécurité générale

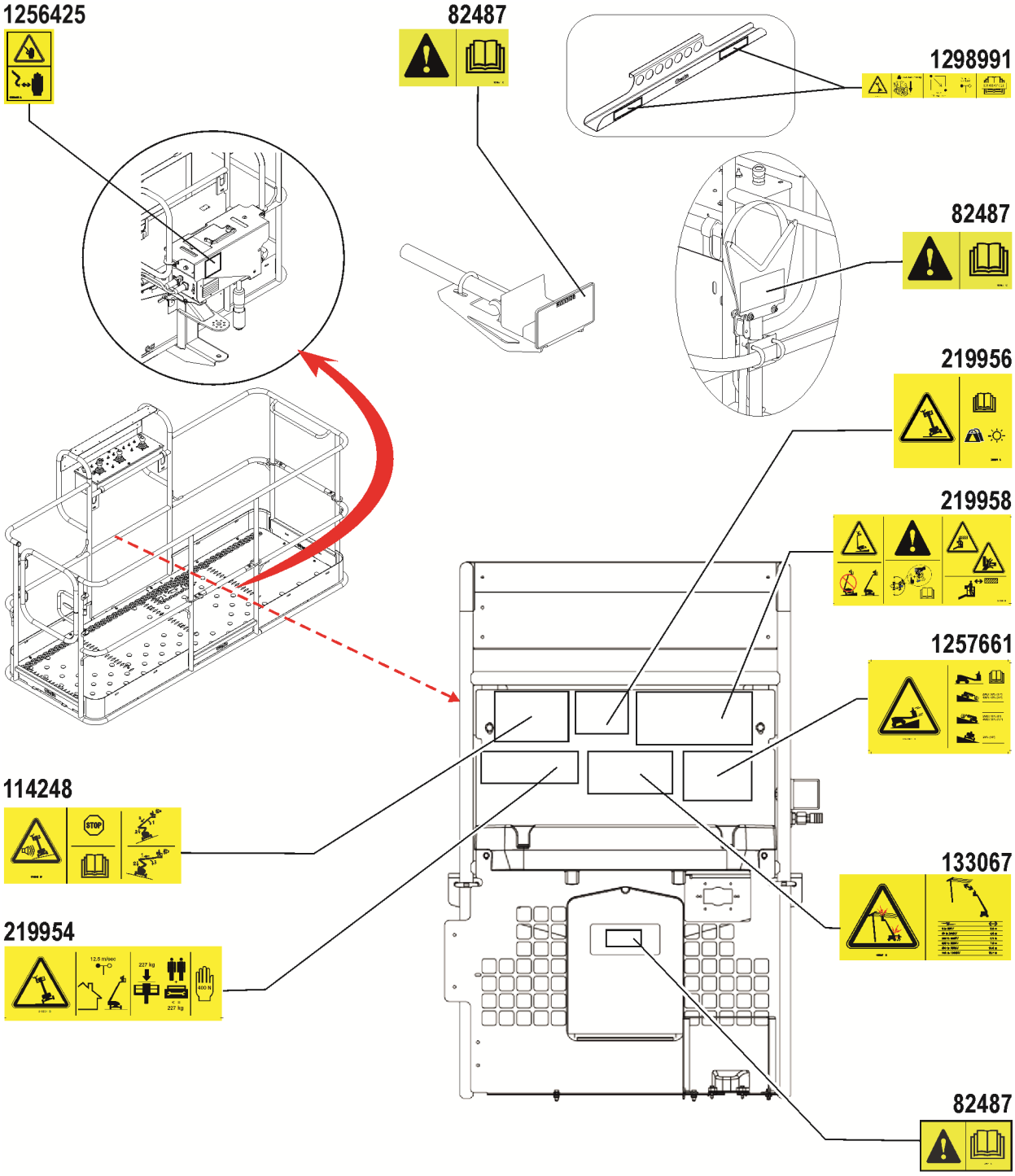

Sécurité individuelle

Protection personnelle contre les chutes

Les équipements personnels de protection contre les chutes (Personal fall protection equipment - PFPE) sont obligatoires pour utiliser cette machine.

Les occupants de la nacelle doivent porter une sangle ou un harnais de sécurité, conformément aux réglementations officielles en vigueur. Attacher la longe de sécurité au point d'ancrage prévu à cet effet dans la nacelle.

Les opérateurs doivent respecter les normes de sécurité du site de travail et de l'employeur ainsi que les réglementations officielles en vigueur relatives à l'usage d'équipement personnel de protection.

Tout PFPE doit respecter les réglementations officielles en vigueur et être contrôlé et utilisé en respectant les instructions du fabricant.

Sécurité de la zone de travail

⚠ Risques d'électrocution

Cette machine n'est pas isolée au niveau électrique et n'offre aucune protection en cas de contact ou de proximité avec des objets sous tension.

Respecter toutes les réglementations locales et officielles en vigueur relatives à la distance minimum requise par rapport aux lignes électriques. Ne pas se tenir à moins de la distance requise indiquée dans le tableau ci-dessous.

Tension des lignes	Distance requise
0 à 50kV	3,05 m
50 à 200kV	4,60 m
200 à 350kV	6,10 m
350 à 500kV	7,62 m
500 à 750kV	10,67 m
750 à 1 000kV	13,72 m

Tenir compte du mouvement de la nacelle et de l'oscillation ou du fléchissement des lignes électriques et prendre garde aux vents violents.

Rester éloigné de la machine si elle touche des lignes sous tension. Le personnel au sol ou à bord de la nacelle ne doit ni toucher, ni utiliser la machine tant que les lignes électriques sont sous tension.

Ne pas utiliser la machine en cas d'orage ou d'éclairs.

Ne pas utiliser la machine comme masse pour effectuer des soudures.

⚠ Risques de renversement

Le poids des occupants, de l'équipement et du matériel ne doit en aucun cas dépasser la capacité maximum de la nacelle ni celle de son extension.

Capacité maximum de la nacelle	227 kg
Nombre maximum d'occupants	2

Le poids des options et des accessoires, tels que les porte-tuyauteries, kits de levage de panneaux et postes à souder, réduit la capacité de charge nominale de la nacelle et doit être déduit du poids total de la nacelle. Se reporter aux autocollants illustrant les options et les accessoires.

Si des accessoires sont utilisés, lire, comprendre et respecter les autocollants, instructions et manuels qui les accompagnent.

Sécurité de la zone de travail

Ne pas relever ni étendre la flèche tant que la machine n'est pas sur une surface ferme et plane.

Ne pas se fier à l'alarme de dévers pour indiquer le niveau. L'alarme de dévers retentit dans la nacelle uniquement lorsque la machine se trouve sur une pente à forte inclinaison.

Si l'alarme de dévers retentit avec la flèche abaissée : ne pas étendre, ni faire pivoter ou relever la flèche au-dessus de l'horizontale. Amener la machine sur une surface ferme et plane avant de relever la nacelle.

Si l'alarme de dévers retentit alors que la nacelle est relevée, faire preuve d'une extrême prudence. Le témoin de machine inclinée s'allume et la fonction de translation dans un sens ou les deux ne s'active pas. Déterminer la position de la flèche sur la pente, comme illustré dans la procédure relative à l'alarme de dévers. Abaisser la flèche conformément aux instructions avant de déplacer la machine sur une surface ferme et plane. Ne pas faire pivoter la flèche en l'abaissant.

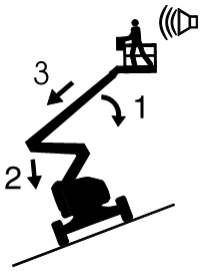

Si l'alarme de dévers retentit avec la nacelle relevée en montée :

1 Abaisser la flèche primaire.

2 Abaisser la flèche secondaire.

3 Rétracter la flèche primaire.

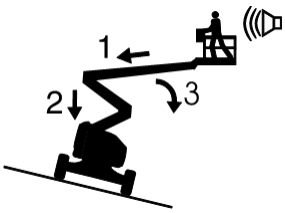

Si l'alarme de dévers retentit avec la nacelle relevée en descente :

1 Rétracter la flèche primaire.

2 Abaisser la flèche secondaire.

3 Abaisser la flèche primaire.

Ne pas relever la flèche lorsque la vitesse du vent peut dépasser 12,5 m/s. Si la vitesse du vent est supérieure à 12,5 m/s lorsque la flèche est relevée, abaisser la flèche et arrêter immédiatement la machine.

Ne pas utiliser la machine par vents forts ou en rafales. Ne pas augmenter la surface d'exposition de la charge ou de la nacelle. Plus la surface exposée au vent est grande, moins la machine est stable.

Sécurité de la zone de travail

Faire preuve d'une extrême prudence et rouler lentement en conduisant la machine en position repliée sur un terrain irrégulier, des débris, des surfaces meubles ou glissantes ou près de trous et de dévers.

Ne pas déplacer la machine en cas de terrain accidenté, revêtement instable ou autres situations à risque lorsque la flèche est relevée ou étendue.

Ne pas se servir de la machine comme d'une grue.

Ne pas pousser la machine ni aucun autre objet à l'aide de la flèche.

Ne pas toucher de structures attenantes avec la flèche.

Ne pas attacher la nacelle ou la flèche à des structures attenantes.

Ne pas placer de charges en dehors du périmètre de la nacelle.

Ne pas pousser ni tirer d'objet à l'extérieur de la nacelle.

Force manuelle maximum autorisée – 400 N

Ne pas modifier, ni désactiver de composant de la machine qui affecterait d'une manière ou d'une autre sa sécurité ou sa stabilité.

Ne pas remplacer d'élément essentiel à la stabilité de la machine par un élément dont le poids ou les caractéristiques techniques sont différents.

Ne pas remplacer les pneus installés en usine par des pneus de caractéristiques techniques différentes ou présentant un nombre de plis différent.

Ne pas remplacer les pneus remplis de mousse installés en usine par des pneus à air. Le poids des roues est essentiel à la stabilité de la machine.

Ne pas utiliser les commandes de la nacelle pour la dégager si elle est coincée, accrochée ou gênée dans ses mouvements de quelque autre manière par une structure attenante. Évacuer tout le personnel de la nacelle avant de tenter de la dégager à l'aide des commandes au sol.

Ne pas altérer ou modifier un élévateur à nacelle mobile sans l'accord préalable écrit du fabricant. Le montage de porte-outils ou autres fixations sur la nacelle, les garde-pieds ou les rampes de sécurité peut augmenter le poids dans la nacelle, ainsi que la surface d'exposition de la charge ou de la nacelle.

Sécurité de la zone de travail

Ne pas placer ni attacher de charges fixes ou suspendues sur une partie de cette machine.

Ne pas placer d'échelle ni d'échafaudage dans la nacelle, ni contre une partie de la machine.

Ne pas transporter d'outils et de matériel tant qu'ils ne sont pas correctement répartis et qu'ils ne peuvent pas être manipulés en toute sécurité par les personnes se trouvant dans la nacelle.

Ne pas utiliser la machine sur une surface ou un véhicule mobile ou en mouvement.

S'assurer que les pneus sont en bon état et que les boulons à tenon sont serrés.

⚠ Risques sur une pente

Ne pas conduire la machine sur une pente dont l'inclinaison est supérieure aux inclinaisons en montée, en descente et latérale maximum admissibles pour la machine. L'inclinaison admissible s'applique uniquement aux machines en position repliée.

Inclinaison admissible maximum, position repliée, 2WD		
En descente	30 %	(17°)
En montée	10 %	(6°)
Inclinaison latérale	25 %	(14°)
Inclinaison admissible maximum, position repliée, 4WD		
En descente	45 %	(24°)
En montée	30 %	(17°)
Inclinaison latérale	25 %	(14°)

Remarque : l'inclinaison admissible avec une personne dans la nacelle est subordonnée à l'état du sol et à une traction appropriée. Un poids supplémentaire dans la nacelle peut réduire l'inclinaison admissible. Se reporter au chapitre Conduite sur une pente, dans la section Instructions d'utilisation.

Sécurité de la zone de travail

⚠ Risques de chute

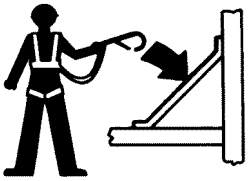

Les occupants de la nacelle doivent porter une sangle ou un harnais de sécurité, conformément aux réglementations officielles en vigueur. Attacher la longe de sécurité au point d'ancrage prévu à cet effet dans la nacelle.

Ne pas s'asseoir, se tenir debout, ni monter sur les rampes de sécurité de la nacelle. Garder constamment les deux pieds fermement posés sur le plancher de la nacelle.

Ne pas quitter la nacelle relevée en descendant le long de la flèche.

Maintenir le plancher de la nacelle exempt de débris.

Abaisser la rampe intermédiaire d'entrée de la nacelle ou fermer le portillon d'accès avant d'utiliser la machine.

Ne pas entrer dans la nacelle ou la quitter tant qu'elle n'est pas en position repliée et sur une surface plane.

Les risques liés à la sortie en hauteur de l'application spécifique du produit ont été pris en compte dans la conception de la machine. Pour plus d'informations, contacter Genie (se reporter à la section Contacter le fabricant).

⚠ Risques de collision

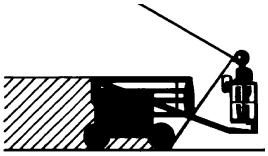

Tenir compte de la distance de visibilité réduite et des angles morts lors de la conduite ou de l'utilisation de la machine.

Tenir compte de la position de la flèche et du déport arrière lors du pivotement de la tourelle.

Contrôler si la zone de travail présente des obstacles en hauteur ou d'autres dangers potentiels.

Prendre garde aux risques d'écrasement en saisissant la rampe de sécurité de la nacelle.

Les opérateurs doivent respecter les normes de sécurité du site de travail et de l'employeur ainsi que les réglementations officielles en vigueur relatives à l'usage d'équipement personnel de protection.

Sécurité de la zone de travail

Respecter et utiliser les flèches directionnelles de couleur symbolisant les fonctions de translation et de direction sur les commandes de la nacelle et le châssis.

Ne pas abaisser la flèche tant que des personnes et des objets se trouvent dans la zone située en dessous.

Adapter la vitesse de déplacement en fonction de l'état du sol, de la circulation, de l'inclinaison, de l'emplacement du personnel et de tout autre facteur susceptible de provoquer une collision.

Ne pas actionner la flèche dans le champ d'action d'une grue, sauf si les commandes de celle-ci ont été verrouillées ou si des précautions ont été prises afin d'éviter toute collision éventuelle.

Jeux violents et conduite acrobatique sont interdits lors de l'utilisation d'une machine.

⚠ Risque de blessures corporelles

Toujours utiliser la machine dans un endroit bien ventilé pour éviter toute intoxication au monoxyde de carbone.

Ne pas utiliser la machine en cas de fuite d'huile du circuit hydraulique ou pneumatique. Une fuite peut traverser ou brûler la peau.

Tout contact inapproprié avec des éléments situés sous un capot peut causer des blessures graves. Seul du personnel d'entretien formé doit accéder à ces compartiments. L'accès par un opérateur est conseillé uniquement dans le cadre du contrôle avant mise en route. Tous les compartiments doivent rester fermés et verrouillés pendant le fonctionnement de la machine.

⚠ Risques d'explosion et d'incendie

Ne pas démarrer le moteur si l'on détecte une odeur ou une trace de GPL, d'essence, de diesel ou d'autres substances explosives.

Ne pas faire le plein pendant que le moteur est en marche.

Faire le plein et charger la batterie uniquement dans un endroit aéré et bien ventilé, à l'écart de toute étincelle, flamme ou cigarette.

Ne pas utiliser la machine ni charger les batteries dans des endroits dangereux, ni dans des endroits susceptibles de renfermer des vapeurs ou des particules inflammables, voire explosives.

Ne pas vaporiser d'éther dans des moteurs équipés de bougies de préchauffage.

Sécurité de la zone de travail

⚠ Risques liés à l'utilisation d'une machine endommagée

Ne pas utiliser une machine endommagée ou défectueuse.

Effectuer un contrôle approfondi de la machine avant sa mise en route et tester toutes les fonctions avant chaque journée de travail. Signaler et mettre immédiatement hors service toute machine endommagée ou défectueuse.

S'assurer que l'entretien a été complètement effectué, comme indiqué dans ce manuel et le manuel d'entretien Genie correspondant.

S'assurer que tous les autocollants sont en place et lisibles.

S'assurer que le manuel de l'opérateur est complet, lisible et qu'il se trouve dans le coffret de la machine.

⚠ Risques d'endommagement des composants

Ne pas utiliser de batterie ou de chargeur de plus de 12V pour démarrer le moteur à l'aide de câbles volants.

Ne pas utiliser la machine comme masse pour effectuer des soudures.

Ne pas utiliser la machine dans des endroits pouvant présenter des champs magnétiques extrêmement élevés.

⚠ Batteries

Risques de brûlures

Les batteries contiennent de l'acide. Toujours porter des vêtements et des lunettes de protection pour travailler sur les batteries.

Éviter les projections et tout contact avec l'acide présent dans les batteries. Neutraliser les déversements d'acide avec de l'eau et du bicarbonate de soude.

Risques d'explosion

Éviter toute flamme ou étincelle et ne pas fumer près des batteries. Les batteries dégagent un gaz explosif.

⚠ Risque d'électrocution

Éviter tout contact avec les bornes électriques.

Sécurité de la zone de travail

⚠ Kits de levage de panneaux

Lire, comprendre et respecter tous les avertissements et les instructions fournis avec les kits de levage de panneaux.

Ne pas dépasser la capacité de charge nominale de la nacelle.Le poids total des kits, panneaux, occupants, outils et autres équipements ne doit pas dépasser la capacité de charge nominale.

Les kits de levage de panneaux pèsent 13,6 kg.

La capacité maximum des kits de levage de panneaux est de 113 kg.

Le poids des kits de levage de panneaux et de leur charge peut limiter le nombre maximum d'occupants autorisés dans la nacelle à une personne.

Arrimer les kits sur la nacelle. Arrimer le ou les panneaux sur les rampes de la nacelle à l'aide des sangles fournies.

Ne pas utiliser la machine sans avoir reçu les instructions appropriées relatives à son utilisation et sans connaître tous les risques associés au levage des panneaux.

Ne pas soumettre la machine à des forces horizontales, ni à des charges latérales en levant ou en abaissant des charges attachées ou suspendues.

Hauteur verticale maximum des panneaux : 1,2 m.

Vitesse du vent maximum : 6,7 m/s.

Surface de panneau maximum : 3 m^2.

⚠ Porte-tuyauteries

Lire, comprendre et respecter tous les avertissements et les instructions fournis avec les porte-tuyauteries.

Ne pas dépasser la capacité de charge nominale de la nacelle.Le poids des porte-tuyauteries et de leur charge réduit la capacité de charge nominale de la nacelle et doit être pris en compte dans le poids total de la nacelle.

Les porte-tuyauteries pèsent 9,5 kg.

La capacité maximum des porte-tuyauteries est de 91 kg.

Le poids des porte-tuyauteries et de leur charge peut réduire le nombre maximum d'occupants autorisés dans la nacelle.

Centrer la charge dans le périmètre de la nacelle.

Arrimer la charge sur la nacelle.

Ne pas bloquer la voie permettant d'entrer ou de sortir de la nacelle.

Ne pas bloquer l'accès aux commandes de la nacelle ou au bouton rouge d'arrêt d'urgence.

Ne pas utiliser la machine sans avoir reçu les instructions appropriées relatives à son utilisation et sans connaître tous les risques associés au déplacement d'une nacelle comportant une charge suspendue.

Ne pas soumettre la machine à des forces horizontales, ni à des charges latérales en levant ou en abaissant des charges attachées ou suspendues.

Risque d'électrocution : éloigner les tuyaux de tous conducteurs électriques sous tension.

Sécurité de la zone de travail

⚠ Soudage

Lire, comprendre et respecter tous les avertissements et les instructions fournis avec le poste à souder.

Ne pas brancher de câbles de soudage tant que le poste à souder n'est pas éteint sur les commandes de la nacelle.

Ne pas utiliser tant que les câbles de soudure ne sont pas correctement branchés et que le poste à souder n'est pas correctement mis à la terre.

Le poids du poste à souder réduit la capacité de charge nominale de la nacelle et doit être pris en compte dans le poids total de la nacelle. Le bloc d'alimentation du poste à souder pèse 75 lb/34 kg.

N'utiliser le poste à soudure que si un extincteur se trouve directement à portée de main pour un usage immédiat.

Sécurité de l'ensemble de remorquage

Lire, comprendre et respecter tous les avertissements et les instructions fournis avec l'ensemble de remorquage.

Lorsque le véhicule est en configuration roue libre, les freins sont desserrés et la machine peut se déplacer, entraînant des blessures graves, voire mortelles, ou des dégâts matériels.

Ne pas dépasser la vitesse ou la durée de remorquage maximum autorisée.

Vitesse de remorquage maximum	12,87 km/h
Durée de remorquage maximum à 13 km/h	30 minutes
Durée de remorquage maximum à 10 km/h	60 minutes

Sécurité de la zone de travail

Verrouillage après chaque utilisation

1 Choisir un endroit sûr pour garer la machine : surface ferme et plane, sans obstacles ni circulation.

2 Rétracter la flèche et l'abaisser en position repliée.

3 Faire pivoter la tourelle jusqu'à ce que la flèche se trouve entre les roues non directrices.

4 Positionner l'interrupteur à clé en position d'arrêt et retirer la clé pour éviter toute utilisation illicite de la machine.

Légende

Le dispositif de levage dans ce manuel peut être illustré avec des pneus et des roues à la place de chenilles. Toutes les consignes de sécurité et instructions d'utilisation sont applicables au modèle Z-62/40 TRAX, même si les chenilles ne sont pas illustrées.

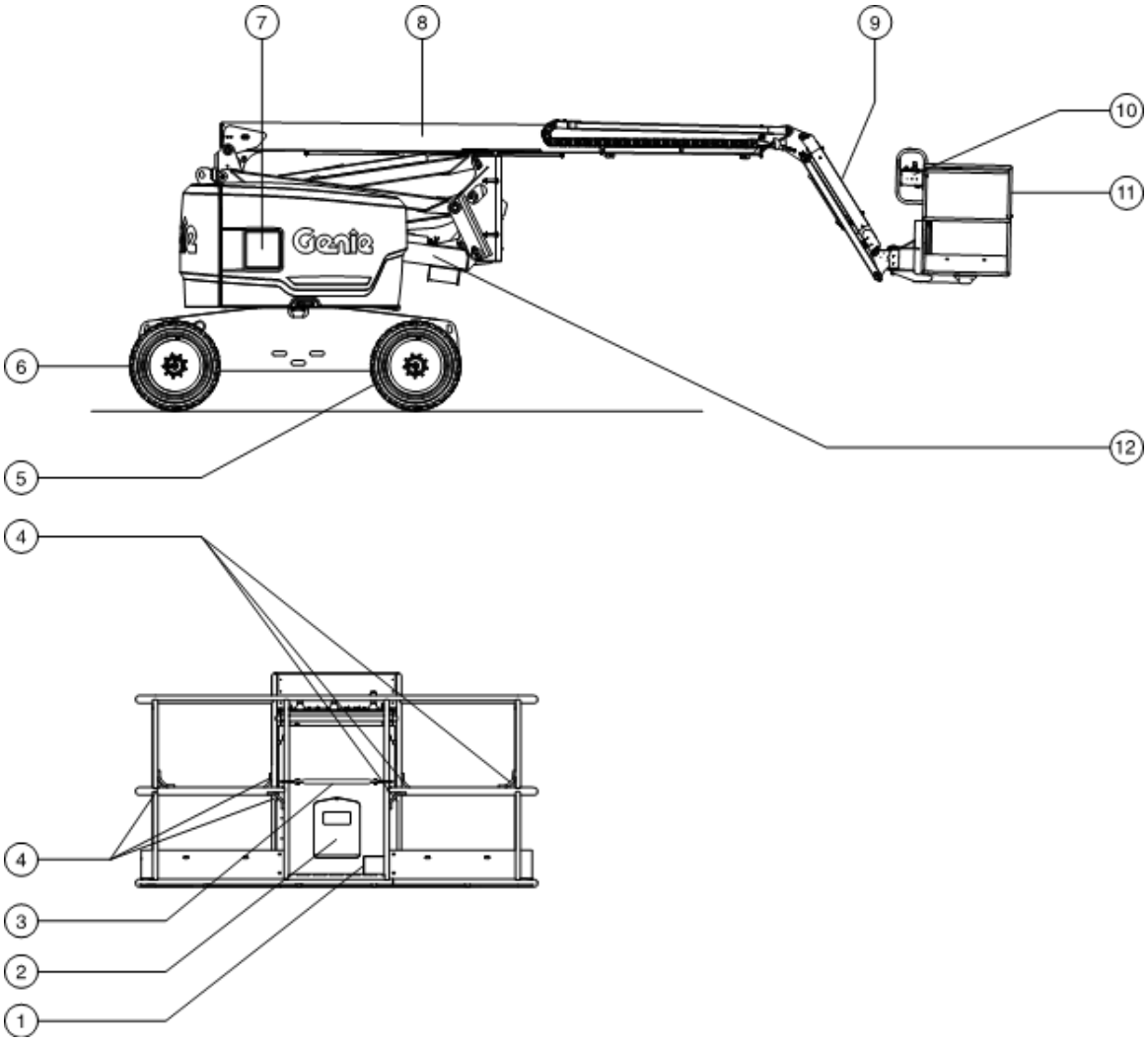

1 Interrupteur au pied
2 Coffret des manuels
3 Rampe intermédiaire d'entrée
4 Point d'ancrage
5 Modèles à 2 roues directrices : roues non directrices
Modèles à 4 roues directrices : roue de l'extrémité arrondie
6 Modèles à 2 roues directrices : roues directrices
Modèles à 4 roues directrices : roue de l'extrémité carrée
7 Commandes au sol
8 Flèche primaire
9 Bras pendulaire
10 Commandes de la nacelle
11 Nacelle
12 Flèche secondaire

Commandes

Utiliser le poste de commandes au sol pour relever la nacelle à des fins de remisage et de tests des fonctions. Le poste de commandes au sol peut également être utilisé en cas d'urgence pour secourir une personne incapable de se dégager elle-même de la nacelle. Lorsque le poste de commandes au sol est sélectionné, les commandes de la nacelle sont inopérantes, y compris le bouton d'arrêt d'urgence.

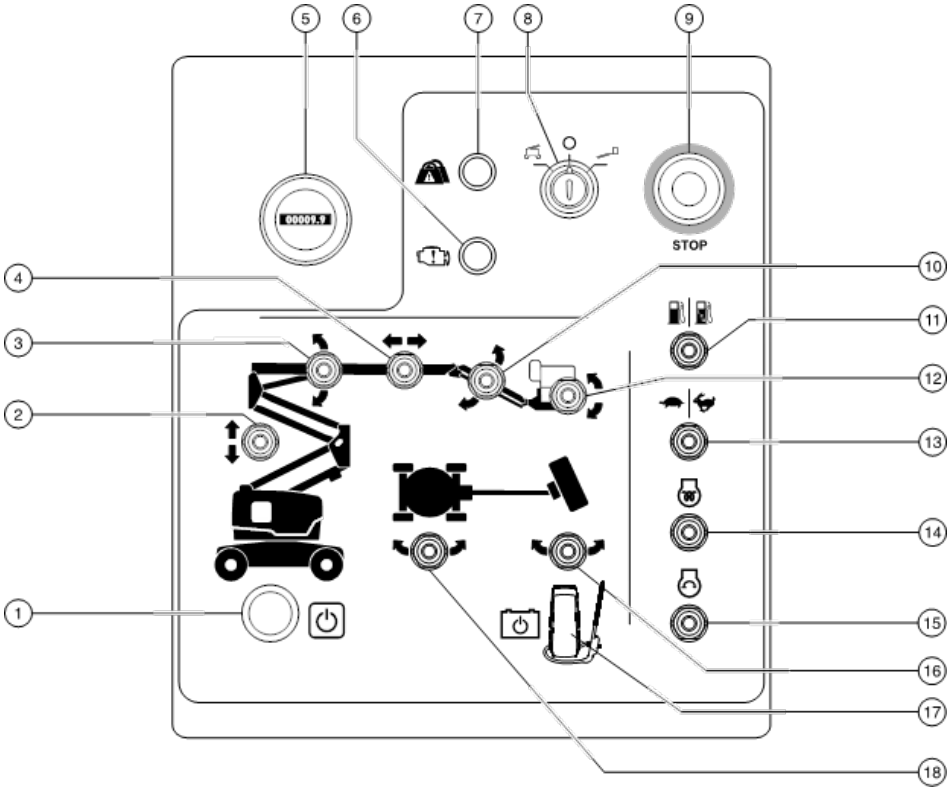

Panneau de commandes au sol

1 Bouton de validation de fonction
2 Interrupteur de montée/descente de la flèche secondaire
3 Interrupteur de montée/descente de la flèche primaire
4 Interrupteur d'extension/rétraction de la flèche primaire
5 Compteur horaire
6 Modèles à essence/GPL : témoin de contrôle du moteur Modèles diesel : témoin de pression d'huile
7 Témoin de surcharge de la nacelle
8 Interrupteur à clé à 3 positions (sol/arrêt/nacelle)
9 Bouton rouge d'arrêt d'urgence
10 Interrupteur de montée/descente du bras pendulaire
11 Modèles à essence/GPL : sélecteur de carburant
12 Interrupteur de mise à niveau de la nacelle
13 Sélecteur de régime moteur
14 Modèles diesel : interrupteur des bougies de préchauffage (le cas échéant)
15 Interrupteur de démarrage du moteur
16 Interrupteur de rotation de la nacelle
17 Interrupteur d'alimentation auxiliaire et protection
18 Interrupteur de rotation de la tourelle

Commandes

Panneau de commandes au sol

1 Bouton de validation de fonction

Appuyer sur le bouton de validation des fonctions sans le relâcher pour activer les fonctions du panneau de commandes au sol.

2 Interrupteur de montée/descente de la flèche secondaire

Pousser l'interrupteur de montée/descente de la flèche secondaire vers le haut pour relever la flèche secondaire. Pousser l'interrupteur de montée/descente de la flèche secondaire vers le bas pour abaisser la flèche secondaire.

3 Interrupteur de montée/descente de la flèche primaire

Pousser l'interrupteur de montée/descente de la flèche primaire vers le haut pour relever la flèche. Pousser l'interrupteur de montée/descente de la flèche primaire vers le bas pour abaisser la flèche.

4 Interrupteur d'extension/rétraction de la flèche primaire

Pousser l'interrupteur d'extension/rétraction de la flèche primaire vers la droite pour étendre la flèche primaire. Pousser l'interrupteur d'extension/rétraction de la flèche vers la gauche pour rétracter la flèche primaire.

5 Compteur horaire

Le compteur horaire affiche le nombre d'heures de fonctionnement de la machine.

6 Modèles à essence/GPL : témoin de contrôle du moteur
Modèles diesel : témoin de pression d'huile

Témoin allumé et moteur arrêté : signaler la machine et la mettre hors service.
Témoin allumé et moteur toujours en marche : contacter le personnel d'entretien dans les 24 heures.

7 Témoin de surcharge de la nacelle

Le clignotement du témoin indique que la nacelle est surchargée. Le moteur s'arrête et aucune fonction n'est active. Retirer du poids jusqu'à l'extinction du témoin puis redémarrer le moteur.

8 Interrupteur à clé à 3 positions (sol/arrêt/nacelle)

Positionner l'interrupteur à clé sur les commandes au sol pour activer les commandes au sol. Tourner l'interrupteur à clé en position d'arrêt pour éteindre la machine. Tourner l'interrupteur à clé en position nacelle pour activer les commandes de la nacelle.

9 Bouton rouge d'arrêt d'urgence

Enfoncer le bouton rouge d'arrêt d'urgence en position d'arrêt pour arrêter toutes les fonctions et éteindre le moteur. Tirer le bouton rouge d'arrêt d'urgence en position de marche pour utiliser la machine.

10 Interrupteur de montée/descente du bras pendulaire

Pousser l'interrupteur du bras pendulaire vers le haut pour relever le bras pendulaire. Pousser l'interrupteur du bras pendulaire vers le bas pour abaisser le bras pendulaire.

Commandes

11 Modèles à essence/GPL : sélecteur de carburant

Positionner le sélecteur de carburant sur essence pour sélectionner le mode essence. Positionner le sélecteur de carburant sur GPL pour sélectionner le mode GPL.

12 Interrupteur de mise à niveau de la nacelle

Pousser l'interrupteur de mise à niveau de la nacelle vers le haut pour relever la nacelle. Pousser l'interrupteur de mise à niveau de la nacelle vers le bas pour abaisser la nacelle.

13 Sélecteur de régime moteur

Placer le sélecteur de régime moteur en position Tortue pour sélectionner le grand ralenti. Placer le sélecteur de régime moteur en position Lièvre pour sélectionner le ralenti accéléré.

14 Modèles diesel : interrupteur des bougies de préchauffage (le cas échéant)

Maintenir l'interrupteur des bougies de préchauffage dans un sens ou dans l'autre pendant 3 à 5 secondes.

15 Interrupteur de démarrage du moteur

Positionner l'interrupteur de démarrage du moteur dans un sens ou dans l'autre pour démarrer le moteur.

16 Interrupteur de rotation de la nacelle

Pousser l'interrupteur de rotation de la nacelle vers la droite pour faire pivoter la nacelle vers la droite. Pousser l'interrupteur de rotation de la nacelle vers la gauche pour faire pivoter la nacelle vers la gauche.

17 Interrupteur d'alimentation auxiliaire et protection

Utiliser l'alimentation auxiliaire en cas de défaillance de la source d'alimentation principale.

Maintenir l'interrupteur d'alimentation auxiliaire en position de marche tout en activant la fonction souhaitée.

18 Interrupteur de rotation de la tourelle

Pousser l'interrupteur de rotation de la tourelle vers la droite pour faire pivoter la tourelle vers la droite. Pousser l'interrupteur de rotation de la tourelle vers la gauche pour faire pivoter la tourelle vers la gauche.

Commandes

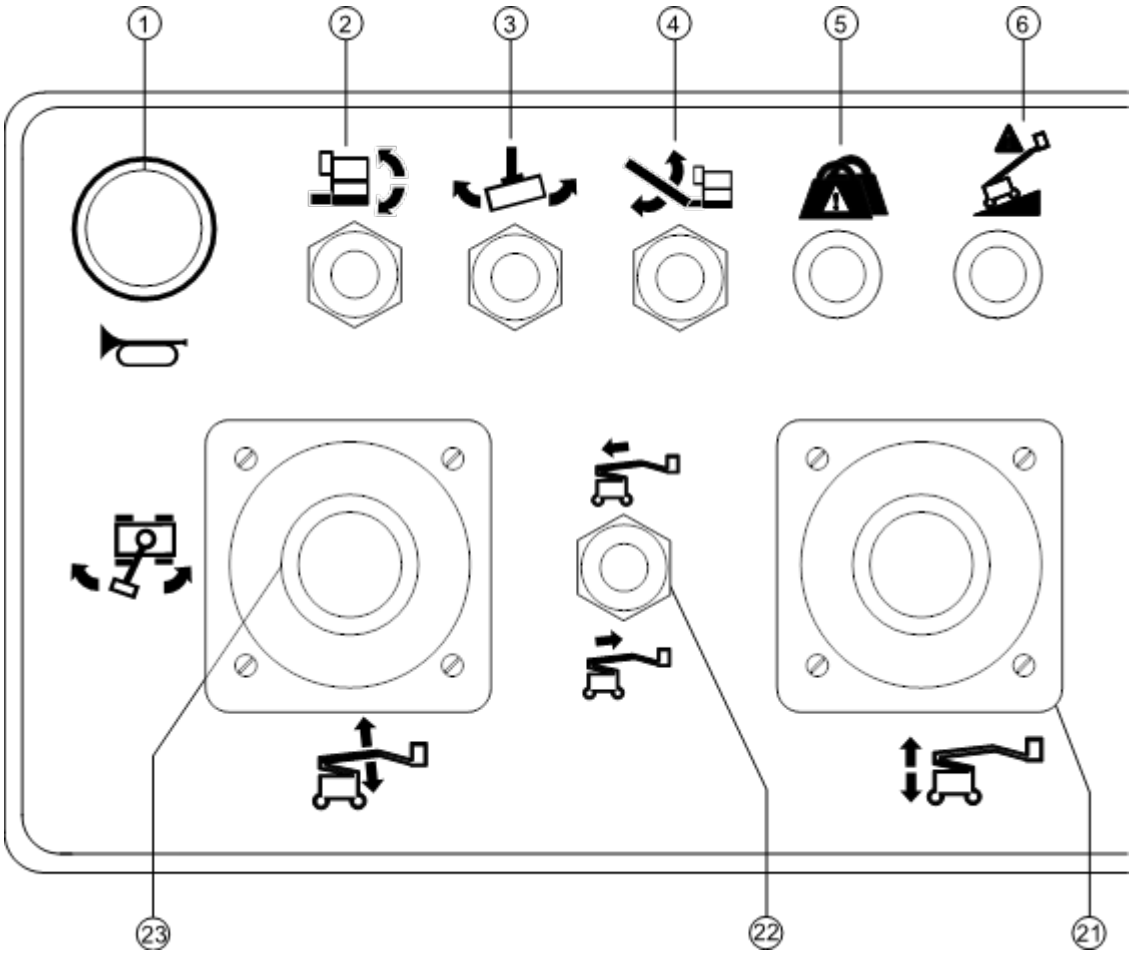

Panneau de commandes de la nacelle

1 Bouton d'avertisseur
2 Interrupteur de mise à niveau de la nacelle
3 Interrupteur de rotation de la nacelle
4 Interrupteur de montée/descente du bras pendulaire
5 Témoin de surcharge de la nacelle
6 Témoin de machine inclinée
7 Interrupteur d'alimentation auxiliaire et protection
8 Sélecteur de vitesse de translation
9 Chauffage du boîtier des commandes de la nacelle (le cas échéant)
10 Inverseur du générateur (le cas échéant)
11 Interrupteur prioritaire de protection anticollision avion (le cas échéant)
12 Sélecteur de mode de direction (le cas échéant)
13 Bouton rouge d'arrêt d'urgence
14 Manette de contrôle bidirectionnelle à action proportionnelle pour fonctions de translation et de direction
OU
Manette de contrôle proportionnelle pour fonction de translation et interrupteur au pouce pour fonction de direction

Commandes

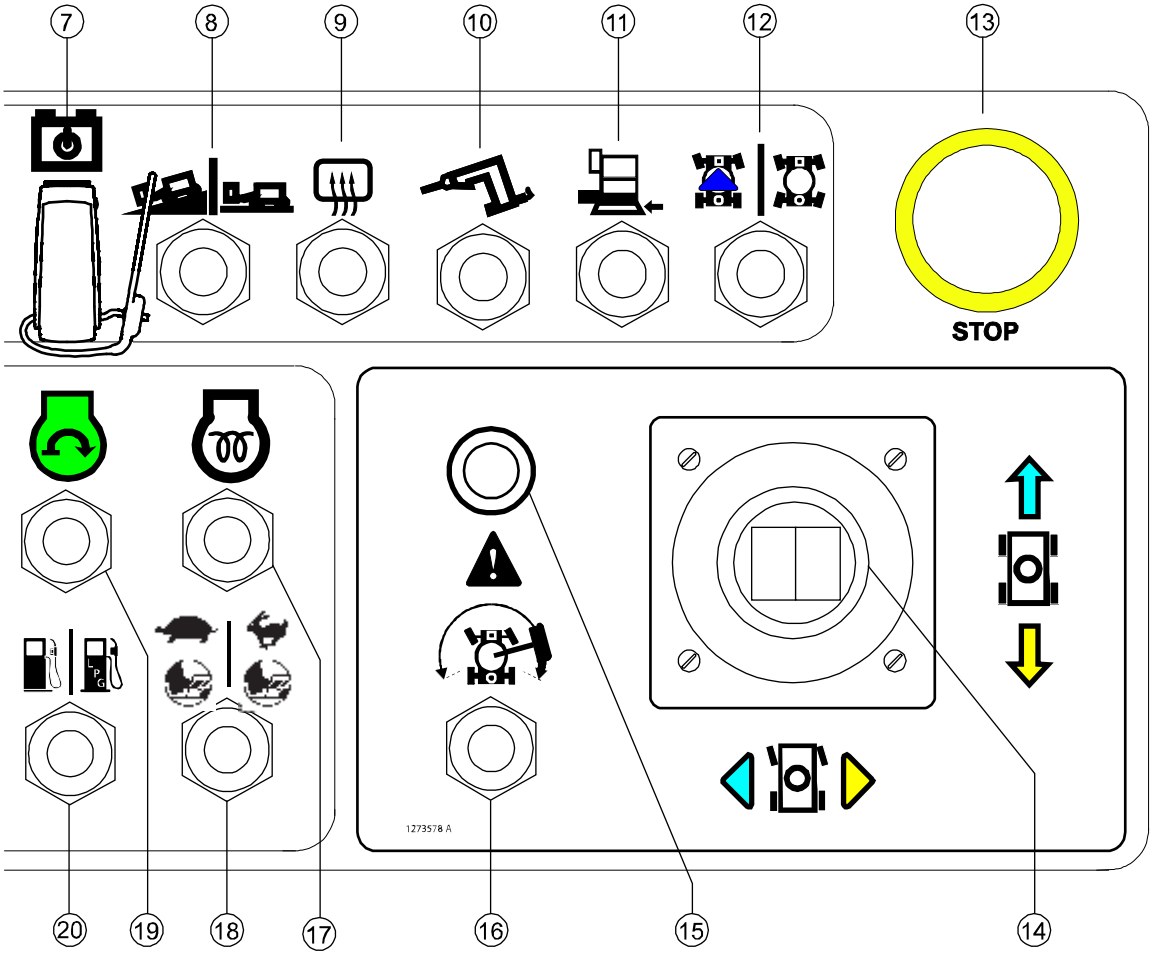

15 Témoin de validation de translation
16 Interrupteur de validation de translation
17 Modèles diesel :interrupteur des bougies de préchauffage
18 Sélecteur de régime moteur
Tortue : grand ralenti activé par l'interrupteur au pied
Lièvre : ralenti accéléré activé par l'interrupteur au pied
19 Interrupteur de démarrage du moteur
20 Modèles à essence/GPL : sélecteur de carburant
21 Manette de contrôle proportionnelle pour la fonction de montée/descente de la flèche secondaire
22 Interrupteur d'extension/rétraction de la flèche primaire
23 Manette de contrôle bidirectionnelle à action proportionnelle pour fonctions de montée/descente de la flèche primaire et de rotation à gauche/droite de la tourelle

Commandes

Panneau de commandes de la nacelle

1 Bouton d'avertisseur

Appuyer sur ce bouton, l'avertisseur est alors actionné. Relâcher le bouton pour arrêter l'avertisseur.

2 Interrupteur de mise à niveau de la nacelle

Pousser l'interrupteur de mise à niveau de la nacelle vers le haut pour relever la nacelle. Pousser l'interrupteur de mise à niveau de la nacelle vers le bas pour abaisser la nacelle.

3 Interrupteur de rotation de la nacelle

Pousser l'interrupteur de rotation de la nacelle vers la droite pour faire pivoter la nacelle vers la droite. Pousser l'interrupteur de rotation de la nacelle vers la gauche pour faire pivoter la nacelle vers la gauche.

4 Interrupteur de montée/descente du bras pendulaire

Pousser l'interrupteur du bras pendulaire vers le haut pour relever le bras pendulaire. Pousser l'interrupteur du bras pendulaire vers le bas pour abaisser le bras pendulaire.

5 Témoin de surcharge de la nacelle

Le clignotement du témoin indique que la nacelle est surchargée. Le moteur s'arrête et aucune fonction n'est active. Retirer du poids jusqu'à l'extinction du témoin puis redémarrer le moteur.

6 Témoin de machine inclinée

Le témoin de machine inclinée s'allume lorsque l'alarme de dévers retentit.

7 Interrupteur d'alimentation auxiliaire et protection

Utiliser l'alimentation auxiliaire en cas de défaillance de la source d'alimentation principale.

Maintenir l'interrupteur d'alimentation auxiliaire en position de marche tout en activant la fonction souhaitée.

8 Sélecteur de vitesse de translation

Symbole d'inclinaison de la machine : amplitude de fonctionnement réduite en pente. Symbole de machine à niveau : amplitude de fonctionnement étendue pour vitesse de translation maximum.

9 Chauffage du boîtier des commandes de la nacelle (le cas échéant)

Pousser l'interrupteur de chauffage vers le haut pour allumer le chauffage du boîtier des commandes de la nacelle. Pousser l'interrupteur de chauffage vers le bas pour éteindre le chauffage du boîtier des commandes de la nacelle.

10 Inverseur du générateur (le cas échéant)

Pousser l'inverseur du générateur vers le haut pour allumer le générateur. Pousser l'inverseur vers le bas pour éteindre le générateur.

11 Interrupteur prioritaire de protection anticollision avion (le cas échéant)

Déplacer et maintenir l'interrupteur prioritaire de protection anticollision avion pour utiliser la machine lorsque le pare-chocs de la nacelle est contre un objet.

12 Sélecteur de mode de direction (le cas échéant)

Pousser le sélecteur de mode de direction vers la gauche pour sélectionner la direction d'extrémité carrée. Pousser le sélecteur de mode de direction vers la droite pour sélectionner la direction coordonnée.

Commandes

13 Bouton rouge d'arrêt d'urgence

Enfoncer le bouton rouge d'arrêt d'urgence en position d'arrêt pour arrêter toutes les fonctions et éteindre le moteur. Tirer le bouton rouge d'arrêt d'urgence en position de marche pour utiliser la machine.

14 Manette de contrôle bidirectionnelle à action proportionnelle pour fonctions de translation et de direction
OU Manette de contrôle proportionnelle pour fonction de translation et interrupteur au pouce pour fonction de direction.

Déplacer la manette de contrôle dans la direction indiquée par la flèche bleue sur le panneau de commandes pour faire avancer la machine. Déplacer la manette de contrôle dans la direction indiquée par la flèche jaune pour faire reculer la machine. Déplacer la manette de contrôle dans la direction indiquée par le triangle bleu pour diriger la machine à gauche. Déplacer la manette de contrôle dans la direction indiquée par le triangle jaune pour diriger la machine à droite.
OU
Déplacer la manette de contrôle dans la direction indiquée par la flèche bleue sur le panneau de commandes pour faire avancer la machine. Déplacer la manette de contrôle dans la direction indiquée par la flèche jaune pour faire reculer la machine. Appuyer sur le côté gauche de l'interrupteur au pouce pour diriger la machine à gauche. Appuyer sur le côté droit de l'interrupteur au pouce pour diriger la machine à droite.

15 Témoin de validation de translation

Le témoin allumé indique que la flèche a dépassé l'une des roues non directrices et que la fonction de translation est désactivée.

16 Interrupteur de validation de translation

Pour déplacer la machine lorsque le témoin de validation de translation est allumé, maintenir l'inverseur de validation de translation dans un sens ou dans l'autre et sortir lentement la manette de contrôle de translation de la position centrale. Ne pas oublier qu'il est possible que la machine se déplace dans le sens opposé à celui des commandes de translation et de direction.

17 Modèles diesel : interrupteur des bougies de préchauffage

Maintenir l'interrupteur des bougies de préchauffage dans un sens ou dans l'autre pendant 3 à 5 secondes.

18 Sélecteur de régime moteur

Placer le sélecteur de régime moteur en position Tortue pour sélectionner le grand ralenti activé par l'interrupteur au pied.
Placer le sélecteur de régime moteur en position Lièvre pour sélectionner le ralenti accéléré activé par l'interrupteur au pied.

19 Interrupteur de démarrage du moteur

Positionner l'interrupteur de démarrage du moteur dans un sens ou dans l'autre pour démarrer le moteur.

20 Modèles à essence/GPL : sélecteur de carburant

Positionner le sélecteur de carburant sur essence pour sélectionner le mode essence. Positionner le sélecteur de carburant sur GPL pour sélectionner le mode GPL.

Commandes

21 Manette de contrôle proportionnelle pour la fonction de montée/descente de la flèche secondaire

Pousser la manette de contrôle vers le haut pour relever la flèche secondaire. Pousser la manette de contrôle vers le bas pour abaisser la flèche secondaire.

22 Interrupteur d'extension/rétraction de la flèche primaire

Pousser l'interrupteur d'extension/rétraction de la flèche primaire vers le haut pour rétracter la flèche primaire. Pousser l'interrupteur d'extension/rétraction de la flèche primaire vers le bas pour étendre la flèche primaire.

23 Manette de contrôle bidirectionnelle à action proportionnelle pour fonctions de montée/descente de la flèche primaire et de rotation à gauche/droite de la tourelle

Pousser la manette de contrôle vers le haut pour relever la flèche primaire. Pousser la manette de contrôle vers le bas pour abaisser la flèche primaire.

Pousser la manette de contrôle vers la droite pour faire pivoter la tourelle vers la droite. Pousser la manette de contrôle vers la gauche pour faire pivoter la tourelle vers la gauche.

Inspections

Ne pas utiliser :

- ❑ Sans avoir pris connaissance et sans appliquer les principes d'utilisation de la machine en toute sécurité contenus dans le présent manuel de l'opérateur.

  1 Éviter toute situation à risque.

  2 Toujours effectuer un contrôle avant mise en route.

  Prendre connaissance du contrôle avant mise en route et s'assurer de le comprendre avant de passer à la section suivante.

  3 Toujours tester les fonctions avant utilisation.

  4 Inspecter le lieu de travail.

  5 N'utiliser la machine que pour les applications pour lesquelles elle a été conçue.

Contrôle avant mise en route - principes fondamentaux

Le contrôle avant mise en route et l'entretien de routine relèvent de la responsabilité de l'opérateur.

Le contrôle avant mise en route consiste en une inspection visuelle effectuée par l'opérateur avant chaque journée de travail. L'inspection vise à déceler tout défaut apparent sur la machine avant que l'opérateur ne teste les fonctions.

Le contrôle avant mise en route permet également de déterminer si les procédures d'entretien de routine sont nécessaires. Seuls les points d'entretien de routine spécifiés dans le présent manuel peuvent être réalisés par l'opérateur.

Se reporter à la liste de la page suivante et contrôler chacun des éléments.

Si des dommages sont décelés ou des modifications non autorisées ont été apportées depuis la sortie d'usine, la machine doit être signalée et mise hors service.

Seul un technicien qualifié est habilité à effectuer des réparations sur la machine, conformément aux spécifications du fabricant. Une fois les réparations terminées, l'opérateur doit effectuer un nouveau contrôle avant mise en route avant de commencer à tester les fonctions.

Les inspections d'entretien périodique doivent être réalisées par des techniciens qualifiés, conformément aux spécifications du fabricant.

Inspections

Contrôle avant mise en route

- ❑ S'assurer que le manuel de l'opérateur est complet, lisible et qu'il se trouve dans le coffret de la nacelle.
- ❑ S'assurer que tous les autocollants sont en place et lisibles. Se reporter à la section Inspections.
- ❑ Rechercher d'éventuelles fuites d'huile hydraulique et vérifier le niveau d'huile. Ajouter de l'huile, si nécessaire. Se reporter à la section Entretien.
- ❑ Rechercher d'éventuelles fuites de liquide de la batterie et vérifier le niveau du liquide. Ajouter de l'eau distillée, si nécessaire. Se reporter à la section Entretien.
- ❑ Rechercher d'éventuelles fuites d'huile moteur et vérifier le niveau d'huile. Ajouter de l'huile si nécessaire. Se reporter à la section Entretien.
- ❑ Rechercher d'éventuelles fuites de liquide de refroidissement du moteur et vérifier le niveau du liquide de refroidissement. Ajouter du liquide de refroidissement si nécessaire. Se reporter à la section Entretien.
- ❑ Rechercher d'éventuels signes d'usure, fissures ou coupures sur les chenilles en caoutchouc.

Vérifier si les zones ou composants suivants ont été endommagés, incorrectement installés et s'ils présentent des pièces desserrées ou manquantes :

- ❑ composants, câblage et câbles électriques ;
- ❑ flexibles, raccords, cylindres et blocs distributeurs hydrauliques ;
- ❑ réservoirs de carburant et hydraulique ;
- ❑ moteurs de translation et d'orientation de la tourelle et moyeux de transmission ;
- ❑ patins d'usure ;
- ❑ chenilles, pignon, galet tendeur, bogie, train roulant/châssis et tendeur ;
- ❑ moteur et composants associés ;
- ❑ interrupteurs de fin de course et avertisseur ;
- ❑ système anti-écrasement (le cas échéant) ;
- ❑ alarmes et gyrophares (le cas échéant) ;
- ❑ écrous, boulons et autres fixations ;
- ❑ rampe intermédiaire d'entrée ou portillon d'accès de la nacelle ;
- ❑ point d'ancrage ;
- ❑ cellule de charge de la nacelle ;
- ❑ générateur (le cas échéant) ;
- ❑ pneus et roues .

Effectuer une inspection intégrale de la machine et vérifier l'absence de :

- ❑ craquelures dans les soudures ou les composants de construction ;
- ❑ bosses ou dommages sur la machine ;
- ❑ rouille, corrosion ou oxydation excessive.

- ❑ S'assurer que tous les composants de construction et autres composants essentiels sont présents et que toutes les goupilles et fixations associées sont en place et correctement serrées.
- ❑ Une fois l'inspection terminée, s'assurer que tous les couvercles de compartiments sont en place et verrouillés.

Inspections

Ne pas utiliser :

- ❑ Sans avoir pris connaissance et sans appliquer les principes d'utilisation de la machine en toute sécurité contenus dans le présent manuel de l'opérateur.

  1 Éviter toute situation à risque.

  2 Toujours effectuer un contrôle avant mise en route.

  3 Toujours tester les fonctions avant utilisation.

  Prendre connaissance des tests des fonctions et s'assurer de les comprendre avant de passer à la section suivante.

  4 Inspecter le lieu de travail.

  5 N'utiliser la machine que pour les applications pour lesquelles elle a été conçue.

Tests des fonctions – principes fondamentaux

Les tests des fonctions visent à déceler tout dysfonctionnement avant de mettre la machine en service. L'opérateur doit suivre les instructions pas à pas afin de tester toutes les fonctions de la machine.

Ne jamais utiliser une machine défectueuse. Si des dysfonctionnements sont décelés, signaler la machine et la mettre hors service. Seul un technicien qualifié est habilité à effectuer des réparations sur la machine, conformément aux spécifications du fabricant.

Une fois les réparations terminées, l'opérateur doit de nouveau effectuer un contrôle avant mise en route et tester les fonctions avant de remettre la machine en service.

Inspections

Commandes au sol

1 Choisir une surface d'essai ferme, plane et ne présentant pas de dangers.

2 Positionner l'interrupteur à clé sur les commandes au sol.

3 Tirer le bouton rouge d'arrêt d'urgence en position de marche.

⊙ Résultat : le gyrophare (le cas échéant) doit clignoter.

4 Démarrer le moteur. Voir la section Instructions d'utilisation.

Arrêt d'urgence

5 Enfoncer le bouton rouge d'arrêt d'urgence en position d'arrêt.

⊙ Résultat : le moteur s'arrête après 2 ou 3 secondes.

6 Tirer le bouton rouge d'arrêt d'urgence en position de marche et redémarrer le moteur.

Fonctions de la machine

7 Ne pas enfoncer et maintenir le bouton de validation de fonction. Essayer d'actionner chacun des inverseurs de fonction de flèche et de nacelle.

⊙ Résultat : aucune des fonctions de flèche et de nacelle ne doit s'activer.

8 Enfoncer l'interrupteur de validation des fonctions sans le relâcher et actionner chacun des inverseurs de fonction de flèche et de nacelle.

⊙ Résultat : toutes les fonctions de flèche et de nacelle doivent effectuer un cycle complet. L'alarme de descente doit retentir lorsque la flèche descend.

Capteur de dévers

9 Positionner l'interrupteur à clé sur les commandes de la nacelle.Tirer le bouton rouge d'arrêt d'urgence de la nacelle en position de marche.

10 Ouvrir le capot de tourelle côté panneau de commandes et repérer le capteur de dévers près du bloc distributeur des fonctions.

11 Appuyer sur un côté du capteur de dévers.

⊙ Résultat : l'alarme située dans la nacelle doit retentir.

Commandes auxiliaires

12 Positionner l'interrupteur à clé sur les commandes au sol et couper le moteur.

13 Tirer le bouton rouge d'arrêt d'urgence en position de marche.

14 Maintenir l'interrupteur d'alimentation auxiliaire en position de marche tout en actionnant chacun des inverseurs de fonction de flèche.

Remarque : pour économiser les batteries, tester chaque fonction sur une partie du cycle seulement.

⊙ Résultat : toutes les fonctions de flèche doivent être actives.

Inspections

Commandes de la nacelle

Arrêt d'urgence

15 Positionner l'interrupteur à clé sur les commandes de la nacelle et redémarrer le moteur.

16 Enfoncer le bouton rouge d'arrêt d'urgence de la nacelle en position d'arrêt.

⊙ Résultat : le moteur s'arrête après 2 ou 3 secondes.

17 Tirer le bouton rouge d'arrêt d'urgence et redémarrer le moteur.

Avertisseur

18 Appuyer sur le bouton d'avertisseur.

⊙ Résultat : l'avertisseur doit retentir.

Interrupteur au pied

19 Enfoncer le bouton rouge d'arrêt d'urgence de la nacelle en position d'arrêt.

20 Tirer le bouton rouge d'arrêt d'urgence en position de marche, sans démarrer le moteur.

21 Appuyer sur l'interrupteur au pied et essayer de démarrer le moteur en enfonçant l'inverseur de démarrage d'un côté ou de l'autre.

⊙ Résultat : le moteur ne doit pas démarrer.

22 Sans enfoncer l'interrupteur au pied, redémarrer le moteur.

⊙ Résultat : le moteur doit démarrer.

23 Sans enfoncer l'interrupteur au pied, tester chaque fonction de la machine.

⊙ Résultat : aucune fonction ne doit être active.

Fonctions de la machine

24 Enfoncer l'interrupteur au pied.

25 Activer chaque manette de contrôle ou inverseur de fonction de la machine.

⊙ Résultat : toutes les fonctions de flèche et de nacelle doivent effectuer un cycle complet.

Modèles à 2 roues directrices

Direction

26 Enfoncer l'interrupteur au pied.

27 Enfoncer l'interrupteur au pouce sur le haut de la manette de contrôle de translation dans la direction indiquée par le triangle bleu sur le panneau de commandes OU déplacer lentement la manette de contrôle dans le sens indiqué par le triangle bleu.

⊙ Résultat : les roues directrices doivent tourner dans la direction indiquée par les triangles bleus sur le châssis.

28 Enfoncer l'interrupteur au pouce dans la direction indiquée par le triangle jaune sur le panneau de commandes OU déplacer lentement la manette de contrôle dans le sens indiqué par le triangle jaune.

⊙ Résultat : les roues directrices doivent tourner dans la direction indiquée par les triangles jaunes sur le châssis.

Inspections

Modèles à 4 roues directrices

Direction

29 Déplacer le sélecteur de mode de direction et choisir l'extrémité carrée (flèche bleue).

30 Déplacer lentement la manette de contrôle de translation dans le sens indiqué par le triangle bleu sur le panneau de commandes OU appuyer sur l'interrupteur au pouce dans la direction indiquée par le triangle bleu.

⊙ Résultat : les roues de l'extrémité carrée doivent tourner dans la direction indiquée par les triangles bleus sur le châssis.

31 Déplacer lentement la manette de contrôle de translation dans le sens indiqué par le triangle jaune sur le panneau de commandes OU appuyer sur l'interrupteur au pouce dans la direction indiquée par le triangle jaune.

⊙ Résultat : les roues de l'extrémité carrée doivent tourner dans la direction indiquée par les triangles jaunes sur le châssis.

32 Déplacer le sélecteur de mode de direction et choisir le mode de direction coordonnée.

33 Déplacer lentement la manette de contrôle de translation dans le sens indiqué par le triangle bleu sur le panneau de commandes OU appuyer sur l'interrupteur au pouce dans la direction indiquée par le triangle bleu.

⊙ Résultat : les roues de l'extrémité carrée doivent tourner dans la direction indiquée par les triangles bleus sur le châssis. Les roues de l'extrémité arrondie doivent tourner dans la direction indiquée par les triangles jaunes sur le châssis.

34 Déplacer lentement la manette de contrôle de translation dans le sens indiqué par le triangle jaune sur le panneau de commandes OU appuyer sur l'interrupteur au pouce dans la direction indiquée par le triangle jaune.

35 Résultat : les roues de l'extrémité carrée doivent tourner dans la direction indiquée par les triangles jaunes sur le châssis. Les roues de l'extrémité arrondie doivent tourner dans la direction indiquée par les triangles bleus sur le châssis.

Translation et freinage

36 Enfoncer l'interrupteur au pied.

37 Déplacer lentement la manette de contrôle de translation dans le sens indiqué par la flèche bleue sur le panneau de commandes jusqu'à ce que la machine commence à se déplacer, puis replacer la manette en position centrale.

⊙ Résultat : la machine doit se déplacer dans le sens indiqué par la flèche bleue sur le châssis, puis s'arrêter brutalement.

38 Déplacer lentement la manette de contrôle dans le sens indiqué par la flèche jaune sur le panneau de commandes jusqu'à ce que la machine commence à se déplacer, puis ramener la manette vers la position centrale.

⊙ Résultat : la machine doit se déplacer dans le sens indiqué par la flèche jaune sur le châssis, puis s'arrêter brutalement.

Remarque : les freins doivent avoir la capacité de retenir la machine sur toutes les pentes qu'elle est capable de franchir.

Inspections

Système de validation de translation

39 Enfoncer l'interrupteur au pied et abaisser la flèche en position repliée.

40 Faire pivoter la tourelle jusqu'à ce que la flèche primaire dépasse une des roues non directrices ou de l'extrémité arrondie.

⊙ Résultat : le témoin de validation de translation doit s'allumer et rester allumé tant que la flèche se trouve à un endroit quelconque de la course indiquée.

41 Sortir la manette de contrôle de translation de la position centrale.

⊙ Résultat : la fonction de translation ne doit pas être active.

42 Enfoncer et maintenir l'inverseur de validation de translation dans un sens ou dans l'autre et sortir lentement la manette de contrôle de translation de la position centrale.

⊙ Résultat : la fonction de translation doit être active.

Remarque : lorsque le système de validation de translation est utilisé, il est possible que la machine se déplace dans le sens opposé à celui dans lequel la manette de contrôle de translation/direction est déplacée.

Utiliser les flèches directionnelles de couleur des commandes de la nacelle et du châssis pour déterminer le sens du déplacement.

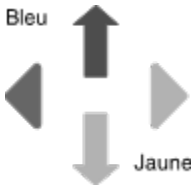

Vitesse de translation limitée

43 Enfoncer l'interrupteur au pied.

44 Relever la flèche primaire d'environ 61 cm.

45 Déplacer lentement la manette de contrôle de translation en position de translation maximum.

⊙ Résultat : la vitesse de translation maximum pouvant être atteinte avec la flèche primaire relevée ne doit pas dépasser 30 cm/s.

46 Abaisser la flèche primaire en position repliée.

47 Étendre la flèche primaire d'environ 61 cm.

48 Déplacer lentement la manette de contrôle de translation en position de translation maximum.

⊙ Résultat : la vitesse de translation maximum pouvant être atteinte avec la flèche primaire étendue ne doit pas dépasser 30 cm/s.

49 Rétracter la flèche primaire en position repliée.

50 Relever la flèche secondaire d'environ 61 cm.

51 Déplacer lentement la manette de contrôle de translation en position de translation maximum.

⊙ Résultat : la vitesse de translation maximum pouvant être atteinte avec la flèche secondaire relevée ne doit pas dépasser 30 cm/s.

52 Abaisser la flèche secondaire en position repliée.

Si la vitesse de translation est supérieure à 30 cm par seconde lorsque la flèche primaire ou secondaire est relevée ou que la flèche primaire est étendue, le signaler immédiatement et mettre la machine hors service.

Inspections

Désactivation de l'inclinaison de translation

53 Enfoncer l'interrupteur au pied.

54 La flèche étant complètement repliée, conduire la machine sur une pente sur laquelle l'angle d'inclinaison du châssis est supérieur à 4,5°.

⊙ Résultat : la machine doit continuer d'avancer.

55 Replacer la machine sur une surface horizontale et relever la flèche primaire pour qu'elle ne soit plus entièrement repliée (environ 10° au-dessus de l'horizontale).

56 Conduire la machine sur une pente sur laquelle l'angle d'inclinaison du châssis est supérieur à 4,5°.

⊙ Résultat : la machine doit s'arrêter lorsque l'inclinaison du châssis atteint 4,5° de l'angle du châssis et l'alarme doit retentir aux commandes de la nacelle.

57 Abaisser la flèche primaire en position repliée.

⊙ Résultat : l'alarme doit s'éteindre et la machine doit avancer.

58 Replacer la machine sur une surface horizontale et étendre la flèche primaire d'environ 1,6 pi / 0,5 m.

59 Conduire la machine sur une pente sur laquelle l'angle d'inclinaison du châssis est supérieur à 4,5°.

⊙ Résultat : la machine doit s'arrêter lorsque l'inclinaison du châssis atteint 4,5° de l'angle du châssis et l'alarme doit retentir aux commandes de la nacelle.

60 Rétracter la flèche primaire en position repliée.

⊙ Résultat : l'alarme doit s'éteindre et la machine doit avancer.

61 Replacer la machine sur une surface horizontale et replier la flèche.

62 La flèche étant complètement repliée, conduire la machine sur une pente sur laquelle l'angle d'inclinaison du châssis est supérieur à 4,5°.

⊙ Résultat : la machine doit continuer d'avancer.

63 Replacer la machine sur une surface horizontale et relever la flèche secondaire pour qu'elle ne soit plus entièrement repliée (environ 15° au-dessus de l'horizontale).

⊙ Résultat : la machine doit s'arrêter lorsque l'inclinaison du châssis atteint 4,5° de l'angle du châssis et l'alarme doit retentir aux commandes de la nacelle.

64 Abaisser la flèche secondaire en position repliée ou déplacer la machine dans la direction opposée.

⊙ Résultat : l'alarme doit s'éteindre et la machine doit avancer.

65 La flèche étant complètement repliée, conduire la machine sur une pente sur laquelle l'angle d'inclinaison du châssis est supérieur à 4,5°.

⊙ Résultat : la machine doit continuer d'avancer.

66 Replacer la machine sur une surface horizontale et relever la flèche primaire pour qu'elle ne soit plus entièrement repliée (environ 10° au-dessus de l'horizontale).

67 Conduire la machine sur une pente sur laquelle l'angle de roulis du châssis est supérieur à 2,5°.

⊙ Résultat : la machine doit s'arrêter lorsque l'inclinaison du châssis atteint 2,5° et l'alarme des commandes de la nacelle doit retentir.

68 Abaisser la flèche primaire en position repliée ou déplacer la machine dans la direction opposée.

⊙ Résultat : l'alarme doit s'éteindre et la machine doit avancer.

Inspections

69 Replacer la machine sur une surface horizontale et étendre la flèche primaire d'environ 1,6 pi / 0,5 m.

70 Conduire la machine sur une pente sur laquelle l'angle de roulis du châssis est supérieur à 2,5°.

⊙ Résultat : la machine doit s'arrêter lorsque l'inclinaison du châssis atteint 2,5° et l'alarme des commandes de la nacelle doit retentir.

71 Rétracter la flèche primaire en position repliée.

⊙ Résultat : l'alarme doit s'éteindre et la machine doit avancer.

72 Replacer la machine sur une surface horizontale et replier la flèche.

73 La flèche étant complètement repliée, conduire la machine sur une pente sur laquelle l'angle de roulis du châssis est supérieur à 2,5°.

⊙ Résultat : la machine doit continuer d'avancer.

74 Replacer la machine sur une surface horizontale et relever la flèche secondaire pour qu'elle ne soit plus entièrement repliée (environ 15° au-dessus de l'horizontale).

75 Conduire la machine sur une pente sur laquelle l'angle de roulis du châssis est supérieur à 2,5°.

⊙ Résultat : la machine doit s'arrêter lorsque l'inclinaison du châssis atteint 2,5° et l'alarme des commandes de la nacelle doit retentir.

76 Abaisser la flèche primaire en position repliée.

⊙ Résultat : l'alarme doit s'éteindre et la machine doit avancer.

Essieu oscillant (le cas échéant)

77 Démarrer le moteur depuis les commandes de la nacelle.

78 Faire avancer la roue directrice droite sur une cale de 15 cm ou un trottoir.

⊙ Résultat : les trois autres roues doivent rester fermement en contact avec le sol.

79 Faire avancer la roue directrice gauche sur une cale de 15 cm ou un trottoir.

⊙ Résultat : les trois autres roues doivent rester fermement en contact avec le sol.

80 Faire avancer les deux roues directrices sur une cale de 15 cm ou un trottoir.

⊙ Résultat : les roues non directrices doivent rester fermement en contact avec le sol.

Commandes auxiliaires

81 Appuyer sur le bouton rouge d'arrêt d'urgence afin de couper le moteur.

82 Tirer le bouton rouge d'arrêt d'urgence en position de marche.

83 Enfoncer l'interrupteur au pied.

84 Déplacer l'interrupteur d'alimentation auxiliaire sans le relâcher tout en activant chaque manette de contrôle, sélecteur ou interrupteur au pouce.

Remarque : pour économiser les batteries, tester chaque fonction sur une partie du cycle seulement.

⊙ Résultat : toutes les fonctions de flèche et de direction doivent être actives. Les fonctions de translation ne doivent pas être actives avec l'alimentation auxiliaire.

85 Redémarrer le moteur.

Inspections

Système anti-écrasement (le cas échéant)

86 Sans activer l'interrupteur au pied, appuyer sur le câble du système anti-écrasement pour débrancher l'actionneur de la prise.

⊙ Résultat : les gyrophares du système anti-écrasement ne clignotent pas et l'avertisseur de la machine ne retentit pas.

87 Enfoncer l'interrupteur au pied pour l'activer.

⊙ Résultat : les gyrophares du système anti-écrasement clignotent et l'avertisseur de la machine retentit.

88 Rebrancher l'actionneur dans la prise.

⊙ Résultat : les gyrophares et l'avertisseur s'éteignent.

89 Enfoncer l'interrupteur au pied pour l'activer et appuyer sur le câble du système anti-écrasement pour débrancher l'actionneur de la prise.

⊙ Résultat : les gyrophares du système anti-écrasement clignotent et l'avertisseur de la machine retentit.

90 Actionner chaque fonction de la machine.

⊙ Résultat : aucune fonction de la machine ne doit s'activer.

91 Rebrancher l'actionneur dans la prise.

⊙ Résultat : les gyrophares et l'avertisseur s'éteignent.

92 Actionner chaque fonction de la machine.

⊙ Résultat : toutes les fonctions de la machine doivent s'activer.

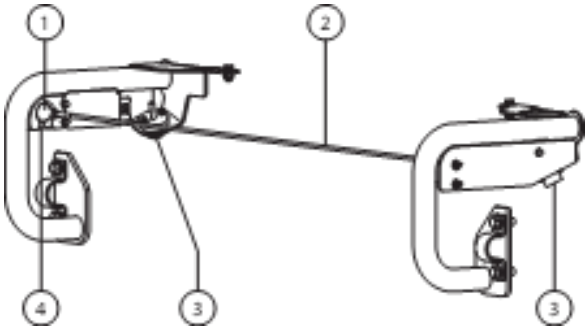

1 actionneur
2 câble du système anti-écrasement
3 gyrophare
4 prise

Inspections

Sélecteur d'élévation/translation

93 Enfoncer l'interrupteur au pied.

94 Sortir la manette de contrôle de translation de la position centrale et activer un inverseur de fonction de flèche.

⊙ Résultat : aucune fonction de flèche ne doit être active. La machine doit se déplacer dans le sens indiqué sur le panneau de commandes.

Réparer tout dysfonctionnement avant d'utiliser la machine.

Système de protection anticollision avion (le cas échéant)

Remarque : deux personnes peuvent être requises pour exécuter ce test.

95 Étendre la flèche primaire d'environ 30 cm.

96 Déplacer le pare-chocs jaune à la base de la nacelle de 10 cm dans n'importe quelle direction.

97 Activer chaque manette de contrôle ou inverseur de fonction.

⊙ Résultat : aucune des fonctions de flèche et de translation ne doit s'activer.

98 Déplacer et maintenir l'interrupteur prioritaire de protection anticollision avion.

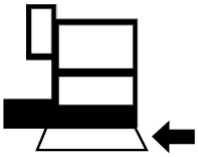

99 Activer chaque manette de contrôle ou inverseur de fonction.

⊙ Résultat : toutes les fonctions de flèche et de direction doivent être actives.

Inspections

Ne pas utiliser :

- ❑ Sans avoir pris connaissance et sans appliquer les principes d'utilisation de la machine en toute sécurité contenus dans le présent manuel de l'opérateur.

  1 Éviter toute situation à risque.

  2 Toujours effectuer un contrôle avant mise en route.

  3 Toujours tester les fonctions avant utilisation.

  4 Inspecter le lieu de travail.

  Prendre connaissance du contrôle du lieu de travail et s'assurer de le comprendre avant de passer à la section suivante.

  5 N'utiliser la machine que pour les applications pour lesquelles elle a été conçue.

Contrôle du lieu de travail – principes fondamentaux

Le contrôle du lieu de travail permet à l'opérateur de déterminer si l'endroit se prête à une utilisation de la machine en toute sécurité. Il doit être effectué par l'opérateur avant que la machine ne soit amenée sur le lieu de travail.

Il appartient à l'opérateur de prendre connaissance des risques potentiels liés au lieu de travail et de s'en souvenir, puis de faire en sorte de les éviter lors de la conduite, du réglage et de l'utilisation de la machine.

Contrôle du lieu de travail

Tenir compte des situations à risque suivantes et les éviter :

- ❑ dévers ou trous ;
- ❑ bosses, obstacles sur le sol ou débris ;
- ❑ surfaces pentues ;
- ❑ surfaces instables ou glissantes ;
- ❑ obstacles en hauteur et conducteurs à haute tension ;
- ❑ endroits dangereux ;
- ❑ sol insuffisamment ferme pour résister à toutes les forces de charge imposées par la machine ;
- ❑ force du vent et conditions météorologiques ;
- ❑ présence de personnel non autorisé ;
- ❑ autres situations à risque potentielles.

Inspections

Contrôle des autocollants

Utiliser les illustrations de la page suivante pour vérifier si tous les autocollants sont en place et lisibles.

La liste ci-dessous offre un descriptif des autocollants et en indique le nombre.

Pièce réf.	Descriptif de l'autocollant	Qté
27204	Flèche – Bleue	1
27205	Flèche – Jaune	1
27206	Triangle – Bleu	2
27207	Triangle – Jaune	2
28158	Étiquette – Sans plomb	1
28159	Étiquette – Diesel	1
28160	Étiquette – GPL	1
28174	Étiquette – Alimentation de la nacelle, 230V	3
28235	Étiquette – Alimentation de la nacelle, 115V	3
44981	Étiquette – Conduite d'air vers la nacelle Nacelle (en option)	2
52475	Étiquette – Arrimage de transport	6
65278	Attention – Ne pas monter	3
65278	Attention – Ne pas monter (en option)	3
72086	Étiquette – Point de levage	6
82240	Étiquette – 105 dB	1
82481	Étiquette – Sécurité batteries/chargeur	1
82487	Étiquette – Lire le manuel	3
82487	Étiquette – Lire le manuel (porte-tuyauteries)	2
82487	Étiquette – Lire le manuel (kit de levage de panneaux)	2
82551	Étiquette – Pression des pneus	4
82552	Étiquette – Pression des pneus, pneus à grande portance	4
97815	Étiquette – Rampe intermédiaire inférieure	2
114236	Étiquette – Symbole CB	2
114248	Étiquette – Risque de renversement, alarme de dévers	1
114249	Étiquette – Risque de renversement, pneus	4
114251	Étiquette – Risque d'explosion	2
114252	Étiquette – Risque de renversement, interrupteurs de fin de course	5
133067	Étiquette – Risque d'électrocution	3
133205	Étiquette – Risque d'électrocution/de brûlures	1
133263	Étiquette – Caractéristiques techniques des chenilles	4
215526	Étiquette – Acheminement de courroie (MSG-425)	1
219954	Étiquette – Risque de renversement	1
219956	Étiquette – Surcharge de la nacelle	1
219958	Étiquette – Risque de renversement, d'écrasement	1
1253845	Panneau de commandes au sol	1
1256425	Étiquette – Danger, Risque d'électrocution	3
1257658	Étiquette – Charge de roue, Z-62	4
1257659	Étiquette – Transport / levage	2
1257660	Étiquette – Descente d'urgence, Z-62	1
1257661	Étiquette – Inclinaison longitudinale admissible, Z-62	1
1263542	Étiquette – Accès aux compartiments	2
1272242	Étiquette – Enregistrement de la machine	1
1272876	Étiquette – Charge de chenille, Z-62/40 TRAX	4
1273574	Panneau de commandes de la nacelle, modèles avec écran à cristaux liquides	1
1273578	Panneau de commandes de la nacelle	1
1278542	Instructions – Système anti-écrasement	1
1278982	Étiquette – Prise d'actionneur	1
1281175	Étiquette – Point d'ancrage, système antichute	8
1286362	Étiquette – Risque d'écrasement, entretien	1
1298991	Avertissement – Kit de levage de panneaux (option)	2
1301030	Étiquette – Diesel, Phase V	1
1301075	Étiquette – Centrer le flexible d'arrivée d'air (Phase V)	1
1304217	Étiquette – Risque d'explosion	2
1313946	Étiquette – Informations sur les émissions (Phase IV)	1

Les zones grisées indiquent que l'autocollant est caché, c.-à-d. sous les capots.

* Ces autocollants dépendent du modèle, des options et de la configuration.

** Ces autocollants sont installés de chaque côté du châssis.

*** Ces autocollants sont installés de chaque côté du châssis et dépendent du modèle, des options et de la configuration.

Inspections

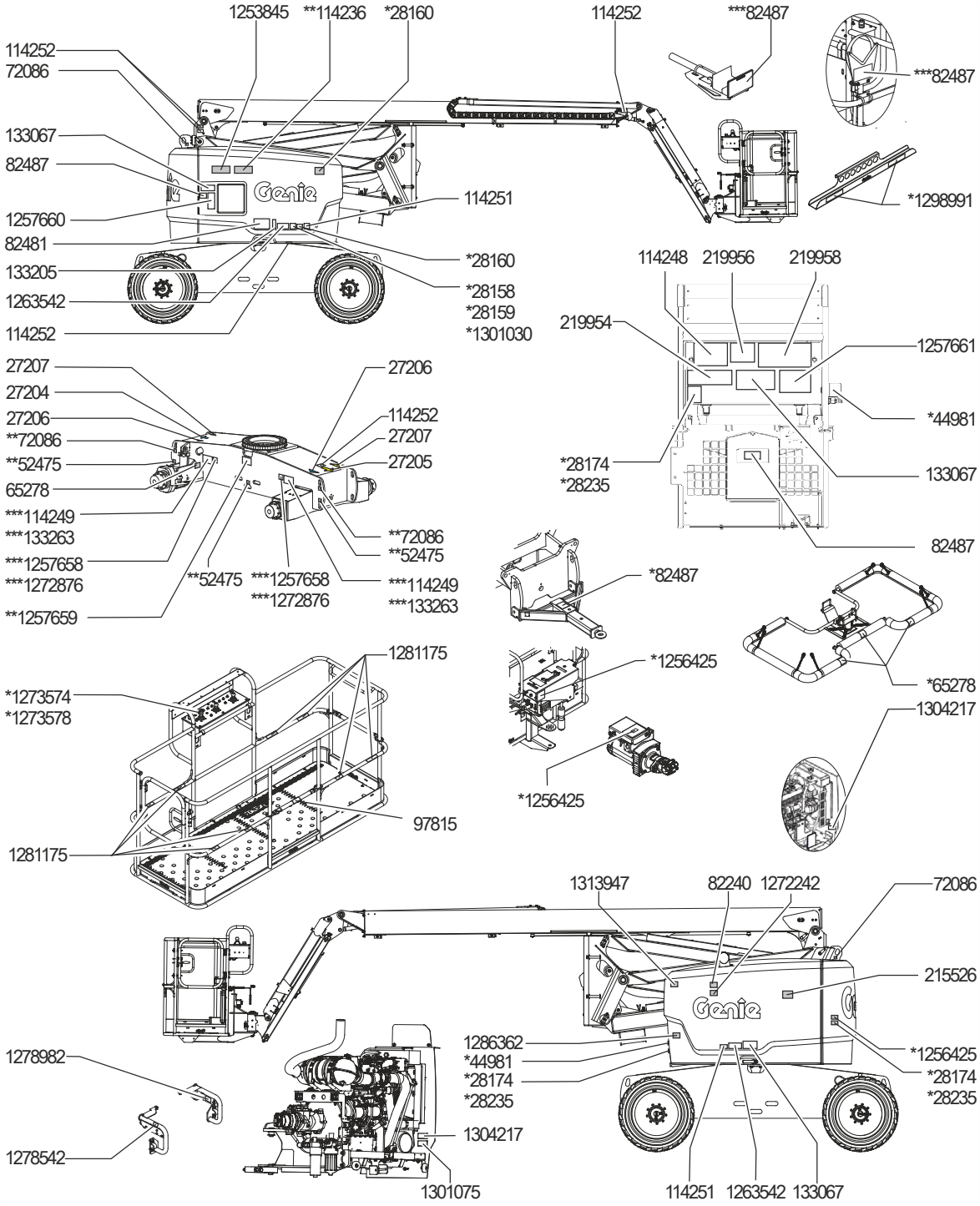

Instructions d'utilisation

Ne pas utiliser :

- ❑ Sans avoir pris connaissance et sans appliquer les principes d'utilisation de la machine en toute sécurité contenus dans le présent manuel de l'opérateur.
  1. Éviter toute situation à risque.
  2. Toujours effectuer un contrôle avant mise en route.
  3. Toujours tester les fonctions avant utilisation.
  4. Inspecter le lieu de travail.
  5. **N'utiliser la machine que pour les applications pour lesquelles elle a été conçue.**

Principes fondamentaux

Cette section fournit des instructions sur chaque aspect de l'utilisation de la machine. Il appartient à l'opérateur de respecter toutes les règles de sécurité et instructions décrites dans le manuel de l'opérateur.

Utiliser la machine à d'autres fins que celle d'amener du personnel, avec outils et matériel, sur un lieu de travail en hauteur est risqué et dangereux.

Seul du personnel formé et autorisé peut être habilité à utiliser la machine. S'il est prévu que plusieurs opérateurs utilisent la machine à différents moments d'une même journée de travail, ces opérateurs doivent tous être qualifiés et respecter l'ensemble des règles de sécurité et instructions indiquées dans le manuel de l'opérateur. En d'autres termes, chaque nouvel opérateur doit effectuer un contrôle avant mise en route, tester les fonctions et contrôler le lieu de travail avant d'utiliser la machine.

Instructions d’utilisation

Démarrage du moteur

1 Positionner l’interrupteur à clé des commandes au sol sur la position souhaitée.

2 S’assurer que les boutons rouges d’arrêt d’urgence des commandes au sol et de la nacelle sont tirés en position de marche.

Modèles à essence/GPL

1 Choisir le type de carburant souhaité en plaçant le sélecteur de carburant dans la position correspondante.

2 Enfoncer l’inverseur de démarrage du moteur d’un côté ou de l’autre. Si le moteur ne démarre pas ou cale, le délai de remise en route désactive le bouton de démarrage pendant 3 secondes.

Modèles diesel

1 Maintenir l’interrupteur des bougies de préchauffage dans un sens ou dans l’autre pendant 3 à 5 secondes.

2 Enfoncer l’inverseur de démarrage du moteur d’un côté ou de l’autre. Si le moteur ne démarre pas ou cale, le délai de remise en route désactive le bouton de démarrage pendant trois secondes.

Tous les modèles

Si le moteur ne démarre pas au bout de 15 secondes d’allumage, déterminer la cause du problème et réparer. Attendre 60 secondes avant d’essayer de redémarrer.

Par temps froid (-6 °C et en dessous), préchauffer le moteur pendant 5 minutes avant l’utilisation pour éviter d’endommager le système hydraulique.

Par temps extrêmement froid (en dessous de -18 °C), les machines doivent être équipées de kits optionnels de démarrage par temps froid. Le démarrage du moteur lorsque la température est inférieure à -18 °C peut requérir l’emploi d’une batterie d’appoint.

Modèles à essence/GPL : par temps froid (en dessous de -6 °C), démarrer la machine en position « essence », la préchauffer pendant 2 minutes, puis passer à « GPL ». Les moteurs chauds peuvent être démarrés en position GPL.

Instructions d'utilisation

Arrêt d'urgence

Enfoncer le bouton d'arrêt d'urgence des commandes au sol ou de la nacelle en position d'arrêt pour arrêter toutes les fonctions et couper le moteur.

Réparer toute fonction qui s'active lorsque l'un des boutons rouges d'arrêt d'urgence est enfoncé.

La sélection et l'activation des commandes au sol sont prioritaires sur le bouton rouge d'arrêt d'urgence de la nacelle.

Alimentation auxiliaire

Utiliser l'alimentation auxiliaire en cas de défaillance de l'alimentation principale (moteur).

1 Positionner l'interrupteur à clé sur les commandes au sol ou de la nacelle.

2 Tirer le bouton rouge d'arrêt d'urgence en position de marche.

3 Enfoncer l'interrupteur au pied lors de l'utilisation des commandes de la nacelle.

4 Rompre l'attache de sécurité et soulever la protection de l'interrupteur d'alimentation auxiliaire.

Remarque : si l'attache de sécurité est rompue ou manquante, consulter le manuel d'entretien Genie correspondant.

5 Maintenir l'interrupteur d'alimentation auxiliaire en position de marche tout en activant la fonction souhaitée.

La fonction de translation ne peut pas s'activer avec l'alimentation auxiliaire.

Commande au sol

1 Positionner l'interrupteur à clé sur les commandes au sol.

2 Tirer le bouton rouge d'arrêt d'urgence en position de marche.

3 Modèles à essence/GPL : choisir le type de carburant souhaité en plaçant le sélecteur de carburant dans la position correspondante.

4 Démarrer le moteur.

Positionnement de la nacelle

1 Appuyer sur un bouton de validation de fonction sans le relâcher.

2 Déplacer l'inverseur approprié en suivant les repères inscrits sur le panneau de commandes.

Les fonctions de translation et de direction ne sont pas disponibles depuis les commandes au sol.

Témoin de surcharge de la nacelle

Le témoin clignote pour indiquer que la nacelle est surchargée. Le moteur s'arrête et aucune fonction n'est active.

Retirer du poids de la nacelle jusqu'à l'extinction du témoin puis redémarrer le moteur.

Remarque : en cas de surcharge, une alarme retentit sur la nacelle ; elle s'arrête lorsque le poids est retiré de la nacelle.

Instructions d'utilisation

Commande depuis la nacelle

1 Positionner l'interrupteur à clé sur les commandes de la nacelle.

2 Tirer les deux boutons rouges d'arrêt d'urgence des commandes au sol et de la nacelle en position de marche.

3 Modèles à essence/GPL : choisir le type de carburant souhaité en plaçant le sélecteur de carburant dans la position correspondante.

4 Démarrer le moteur. Ne pas enfoncer l'interrupteur au pied en redémarrant le moteur.

Positionnement de la nacelle

1 Enfoncer l'interrupteur au pied.

2 Déplacer lentement la manette de contrôle ou l'inverseur de fonction approprié, en suivant les repères du panneau de commandes.

Direction de la machine

1 Enfoncer l'interrupteur au pied.

2 Modèles à 4 roues directrices : sélectionner le mode de direction en déplaçant l'interrupteur de mode de direction.

3 Déplacer lentement la manette de contrôle de translation/direction dans la direction indiquée par les triangles bleu ou jaune
OU enfoncer l'interrupteur au pouce situé en haut de la manette de contrôle de translation.

Utiliser les flèches directionnelles de couleur des commandes de la nacelle et du châssis pour déterminer le sens de rotation des roues.

Déplacement de la machine

1 Enfoncer l'interrupteur au pied.

2 Accélérer : sortir lentement la manette de contrôle de translation de la position centrale.

Ralentir : replacer lentement la manette de contrôle de translation en position centrale.

Arrêter : replacer la manette de contrôle de translation en position centrale ou relâcher l'interrupteur au pied.

Utiliser les flèches directionnelles de couleur des commandes de la nacelle et du châssis pour déterminer le sens de déplacement de la machine.

La vitesse de déplacement de la machine est limitée lorsque les flèches sont relevées.

Témoin de surcharge de la nacelle

Le témoin clignote pour indiquer que la nacelle est surchargée. Le moteur s'arrête et aucune fonction n'est active.

Retirer du poids de la nacelle jusqu'à l'extinction du témoin puis redémarrer le moteur.

Remarque : en cas de surcharge, une alarme retentit sur la nacelle ; elle s'arrête lorsque le poids est retiré de la nacelle.

Instructions d'utilisation

⚠ Conduite sur une pente

Prendre connaissance de l'inclinaison, en montée, en descente et latérale, admissible pour la machine et déterminer le pourcentage de la pente.

Inclinaison longitudinale admissible maximum, en descente :
2WD : 30 % (17°)
4WD : 45 % (24°)

Inclinaison longitudinale admissible maximum, en montée :
2WD : 10 % (6°)
4WD : 30 % (17°)

Inclinaison latérale admissible maximum :
25 % (14°)

Remarque : l'inclinaison admissible avec une personne dans la nacelle est subordonnée à l'état du sol et à une traction appropriée. Un poids supplémentaire dans la nacelle peut réduire l'inclinaison admissible. Le terme « inclinaison admissible » s'applique à la configuration de contrepoids en descente seulement.

S'assurer que la flèche est en dessous de l'horizontale et que la nacelle se trouve entre les roues non directrices ou de l'extrémité arrondie.

Déplacer le sélecteur de vitesse de translation sur le symbole d'inclinaison de la machine.

Pour déterminer le pourcentage de la pente :

Mesurer la pente à l'aide d'un inclinomètre numérique OU utiliser la procédure suivante.

Outillage requis :

- niveau à bulle
- morceau de bois droit d'au moins 1 m de long
- mètre à ruban

Poser le morceau de bois sur la pente.

En bas de la descente, poser le niveau sur le dessus du morceau de bois et relever l'extrémité du morceau de bois jusqu'à ce qu'il soit à niveau.

Tout en maintenant le morceau de bois à niveau, mesurer la distance verticale entre le dessous du morceau de bois et le sol.

Diviser la distance indiquée par le mètre à ruban (contre-pente) par la longueur du morceau de bois (course), et multiplier par 100.

Exemple :

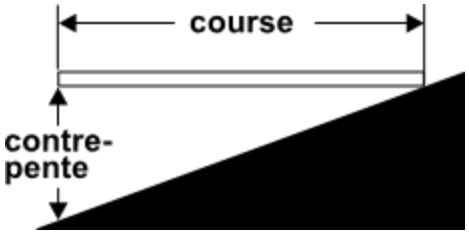

Morceau de bois = 3,6 m

Course = 3,6 m

Contre-pente = 0,3 m

0,3 m ÷ 3,6 m = 0,083 x 100 = pente de 8,3 %

Si l'inclinaison de la pente est supérieure aux inclinaisons en montée, en descente ou latérale admissibles maximum, la machine doit être treuillée ou transportée pour monter ou descendre la pente. Se reporter à la section Instructions de transport et de levage.

Instructions d'utilisation

Validation de translation

Le témoin allumé indique que la flèche a dépassé l'une des roues non directrices ou de l'extrémité arrondie et que la fonction de translation est désactivée.

Pour déplacer la machine, maintenir l'interrupteur de validation de translation dans un sens ou dans l'autre et sortir lentement la manette de contrôle de translation de la position centrale.

Ne pas oublier qu'il est possible que la machine se déplace dans le sens opposé à celui des commandes de translation et de direction.

Toujours utiliser les flèches directionnelles de couleur des commandes de la nacelle et du châssis pour déterminer le sens de déplacement de la machine.

Sélecteur de vitesse de translation

- Symbole d'inclinaison de la machine : amplitude de fonctionnement réduite en pente
- Symbole de machine à niveau : amplitude de fonctionnement étendue pour vitesse de translation maximum

Sélecteur de régime moteur

Lorsque l'interrupteur au pied n'est pas enfoncé, le moteur fonctionne au ralenti minimum.

- Symbole Tortue : grand ralenti activé par l'interrupteur au pied
- Symbole Lièvre : ralenti accéléré activé par l'interrupteur au pied

Générateur (le cas échéant)

Pour démarrer le générateur, placer l'inverseur du générateur en position de marche.

Brancher l'outil électrique dans la sortie du disjoncteur différentiel de la nacelle.

Pour désactiver le générateur, placer l'inverseur du générateur en position d'arrêt.

Remarque : les fonctions de la machine ne sont activées que lorsque le générateur s'arrête et que l'interrupteur au pied est enfoncé. Lorsque l'interrupteur au pied est enfoncé, le générateur s'arrête et les fonctions de la machine sont activées.

Instructions d'utilisation

Témoin de machine inclinée

Si l'alarme de dévers retentit avec la nacelle relevée, le témoin de machine inclinée s'allume et la fonction de translation dans un sens ou les deux ne s'active pas. Déterminer la position de la flèche sur la pente, comme illustré ci-dessous. Abaisser la flèche conformément aux instructions avant de déplacer la machine sur une surface ferme et plane. Ne pas faire pivoter la flèche en l'abaissant.

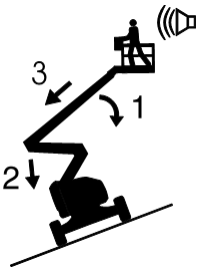

Si l'alarme de dévers retentit avec la nacelle relevée en montée :

1 Abaisser la flèche primaire.

2 Abaisser la flèche secondaire.

3 Rétracter la flèche primaire.

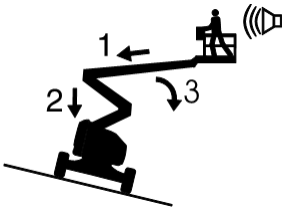

Si l'alarme de dévers retentit avec la nacelle relevée en descente :

1 Rétracter la flèche primaire.

2 Abaisser la flèche secondaire.

3 Abaisser la flèche primaire.

Paramètres d'activation du capteur de dévers

Modèle	Angle du châssis (latéralement)	Angle du châssis (longitudinalement)
Z-62/40	4,5°	4,5°
Z-62/40 TraX	4,5°	4,5°

Lorsque le témoin d'inclinaison de la machine est allumé et que l'alarme de dévers retentit, les fonctions suivantes sont concernées : les fonctions de translation sont désactivées.

Pour rétablir les fonctions de translation, suivre les étapes d'abaissement de la flèche décrites dans la procédure Témoin de machine inclinée.

Lorsque la machine est repliée, sur une pente et que l'alarme de dévers retentit, les fonctions suivantes sont concernées : les fonctions de levage sont désactivées.

Replacer la machine sur une surface horizontale pour rétablir toutes les fonctions.

Instructions d'utilisation

Témoin de contrôle du moteur

Témoin allumé et moteur arrêté : signaler la machine et la mettre hors service.

Témoin allumé et moteur toujours en marche : contacter le personnel d'entretien dans les 24 heures.

Chauffage du boîtier des commandes (le cas échéant)

Pousser l'interrupteur de chauffage du boîtier des commandes vers le haut pour allumer le chauffage.

Témoin de surcharge de la nacelle

Le clignotement du témoin indique que la nacelle est surchargée et aucune fonction n'est active.

Retirer du poids de la nacelle jusqu'à l'extinction du témoin.

Système de protection anticollision avion (le cas échéant)

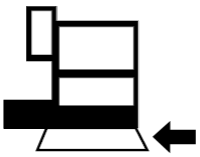

Dès que le pare-chocs de la nacelle entre en contact avec un objet, la machine s'arrête et toutes les fonctions sont désactivées.

1. Démarrer le moteur.
2. Enfoncer l'interrupteur au pied.
3. Déplacer et maintenir l'interrupteur prioritaire de protection anticollision avion.
4. Déplacer la manette de contrôle ou l'inverseur de la fonction appropriée pour écarter la machine des composants d'avion.

Instructions d'utilisation

Système anti-écrasement (le cas échéant)

Le système anti-écrasement est conçu pour avertir le personnel au sol en cas de contact accidentel de l'opérateur avec le panneau de commandes de la nacelle, interrompant tout mouvement de la flèche, émettant une alarme et faisant clignoter les gyrophares.

Lorsque le câble du système anti-écrasement est déclenché, les fonctions de levage et de translation sont désactivées au niveau de la nacelle. Les avertissements sonores et visuels s'activent pour avertir toute personne à proximité que l'opérateur peut avoir besoin d'aide. Ces notifications sont maintenues jusqu'à ce que le système soit réinitialisé.

1 Le câble du système anti-écrasement est déclenché, débranchant l'actionneur de la prise.

2 Rebrancher l'actionneur dans la prise pour éteindre les gyrophares et l'alarme sonore.

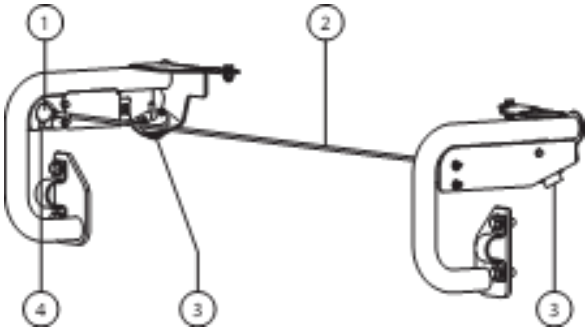

1 actionneur
2 câble du système anti-écrasement
3 gyrophare
4 prise

Porte-tuyauteries

Les porte-tuyauteries consistent en 2 porte-tuyauteries placés de chaque côté de la nacelle et montés sur les rampes de sécurité avec des boulons en U.

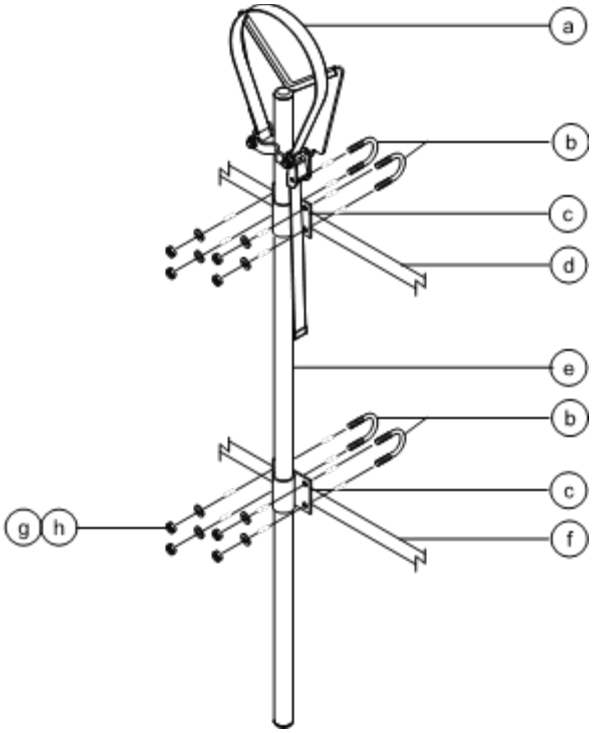

a sangle
b boulons en U
c support de porte-tuyauteries
d rampe supérieure de la nacelle
e soudure du porte-tuyauteries
f rampe intermédiaire de la nacelle
g rondelles plates
h écrous nyloc

Instructions d'utilisation

Observer et respecter les consignes suivantes :

- ❑ Les porte-tuyauteries doivent être installés à l'intérieur de la nacelle.
- ❑ Les porte-tuyauteries ne doivent pas bloquer l'accès aux commandes de la nacelle ou l'entrée de la nacelle.
- ❑ La partie inférieure du tube du porte-tuyauteries doit reposer sur le plancher de la nacelle.
- ❑ S'assurer que la nacelle est à niveau avant d'installer un porte-tuyauteries.

Installation des porte-tuyauteries

1. Installer un porte-tuyauteries de chaque côté de la nacelle. Se reporter à l'illustration de gauche. S'assurer que la partie inférieure du tube du porte-tuyauteries repose sur le plancher de la nacelle.
2. Installer deux boulons en U de l'extérieur des rampes de la nacelle dans chaque support de porte-tuyauteries.
3. Fixer chaque boulon en U avec 2 rondelles et 2 écrous.

Utilisation des porte-tuyauteries

1. S'assurer que les instructions d'assemblage et d'installation des porte-tuyauteries ont été correctement suivies et que les porte-tuyauteries sont bien fixés aux rampes de la nacelle.
2. Placer la charge de façon à ce qu'elle repose sur les deux porte-tuyauteries. La longueur de la charge doit être parallèle à la longueur de la nacelle.
3. Centrer la charge sur les porte-tuyauteries.
4. Caler la charge sur chaque porte-tuyauteries. Passer la sangle en nylon par-dessus la charge. Desserrer l'attache et faire passer la sangle au travers. Serrer la sangle.
5. Pousser et tirer doucement la charge pour s'assurer que les porte-tuyauteries et la charge sont sécurisés.
6. S'assurer que la charge est correctement arrimée lors du déplacement de la machine.

⚠ Risques de renversement. Le poids des porte-tuyauteries et de leur charge réduit la capacité de charge nominale de la nacelle et doit être pris en compte dans le poids total de la nacelle.

⚠ Risques de renversement. Le poids des porte-tuyauteries et de leur charge peut réduire le nombre maximum d'occupants autorisés dans la nacelle.

Capacité maximum des porte-tuyauteries	
Tous les modèles	90,7 kg
Poids des porte-tuyauteries	9,5 kg

Instructions d'utilisation

Kit de levage de panneaux

Genie a produit deux versions de kits de levage de panneaux, les kits boulonnés et les kits soudés. Cette désignation fait référence au garde-pieds et à la façon dont il est fixé à la nacelle. Suivre ci-dessous les instructions correspondant à la version de kit de levage de panneaux concernée.

Montage du kit de levage de panneaux — Boulonné

1 Apposer l'autocollant d'avertissement à l'avant de chaque kit de levage de panneaux (le cas échéant).

2 Installer le butoir en caoutchouc 1 sur la base du kit de levage. Voir l'illustration.

3 Fixer le butoir à l'aide de 2 écrous de verrouillage surélevés et de 2 rondelles.

Installation du kit de levage de panneaux — Boulonné

1 Insérer le crochet dans les fentes de la base du kit de levage de panneaux.

2 Accrocher le kit de levage de panneaux sur le tube de nacelle inférieur à l'emplacement souhaité.

3 Installer le butoir en caoutchouc 2 sur la base du kit de levage de panneaux et le crochet. Voir l'illustration.

4 Fixer avec 2 écrous de verrouillage surbaissés.

5 Si le kit de levage de panneaux est installé sur un tube de support du plancher de la nacelle, insérer le boulon en U dans le plancher, autour du tube et dans la base du kit de levage.

6 Fixer le boulon en U avec 2 écrous et 2 rondelles. Passer à l'étape 9.

7 Si le kit de levage de panneaux n'est pas installé sur un tube de support du plancher de la nacelle, utiliser le tube en aluminium fourni.

8 Placer le tube entre le kit de levage et le plancher de la nacelle. Insérer le boulon en U dans le plancher, autour du tube et dans la base du kit de levage.

9 Répéter les étapes ci-dessus pour le deuxième jeu de pièces.

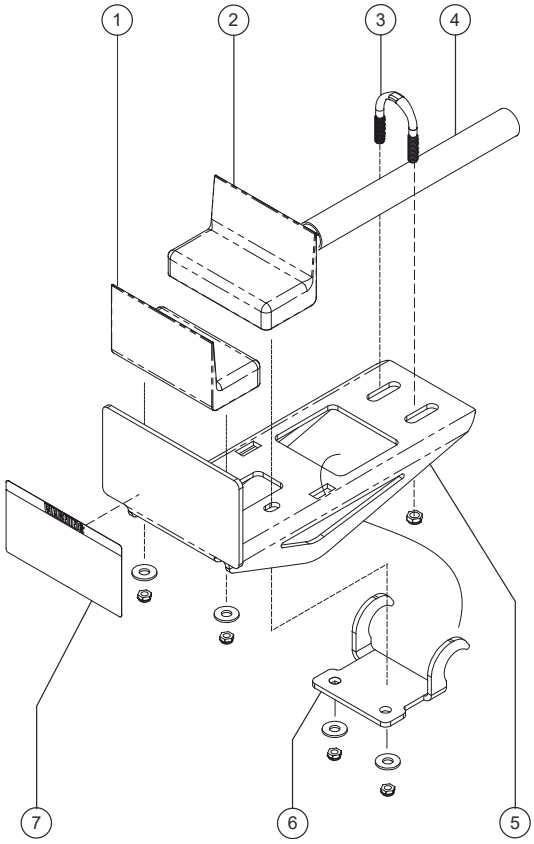

1 butoir en caoutchouc 1
2 butoir en caoutchouc 2
3 boulon en U
4 tube en aluminium
5 base du kit de levage de panneaux
6 crochet
7 autocollant d'avertissement

Instructions d'utilisation

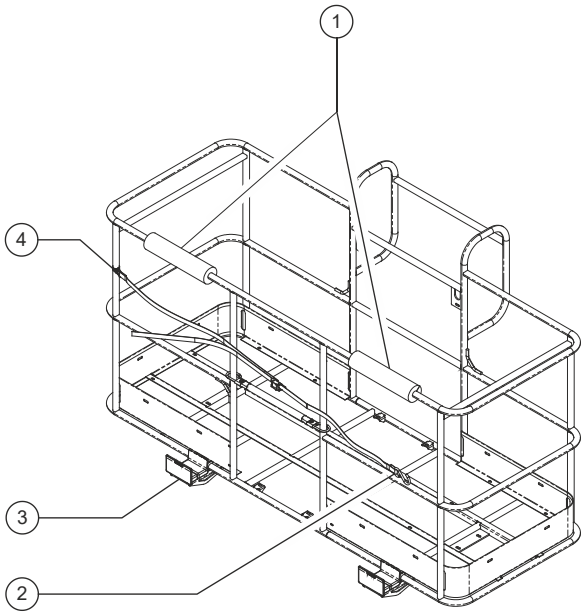

1 protection en mousse x 2
2 crochet
3 kit de levage de panneaux x 2
4 collier

Montage du kit de levage de panneaux — Soudé

1 Le kit de levage de panneaux soudé est livré prémonté.

Installation du kit de levage de panneaux — Soudé

Remarque : effectuer cette procédure sur une surface plane et stable, avec la flèche en position repliée.

Remarque : les autocollants du kit doivent déjà être apposés sur le bac.

1 Régler la nacelle de façon à ce que le garde-pieds situé à l'avant soit à une hauteur de travail confortable.

2 Placer le bac du kit de levage de panneaux par-dessus le garde-pieds et appuyer dessus jusqu'à ce qu'il soit au niveau du dessus du garde-pieds, en alignant les fentes à l'arrière du bac sur les fentes correspondantes du garde-pieds.

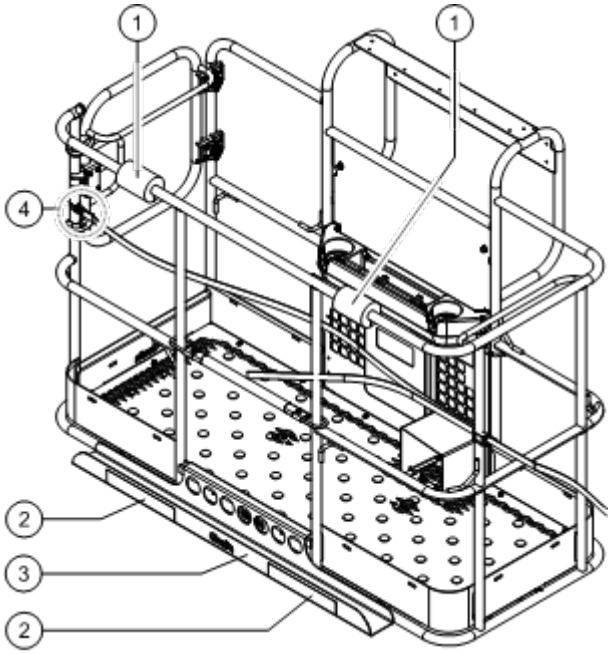

1 protection en mousse x 2
2 autocollant x 2
3 bac du kit de levage de panneaux
4 collier

3 Arrimer le bac sur la nacelle à l'aide des fixations fournies. Serrer les fixations.

Instructions d'utilisation

Installation du rembourrage

Installer les 2 pièces de rembourrage sur les rampes de la nacelle. Positionner le rembourrage de manière à protéger les panneaux de tout contact avec les rampes de la nacelle.

Installation de la sangle

1 Ouvrir le collier et l'installer autour d'un tube de rampe vertical de la nacelle.

2 Insérer un boulon et une rondelle à travers un côté du collier.

3 Installer la plaque d'extrémité de l'assemblage de sangle sur le boulon.

4 Insérer le boulon à travers l'autre côté du collier.

Fixer avec une rondelle et un écrou. Ne pas trop serrer.

Remarque : la sangle d'arrimage doit être arrimée entre le collier.

Remarque : la sangle d'arrimage doit pouvoir glisser librement le long de la rampe de la nacelle.

Utilisation des kits de levage de panneaux

Remarque : la version boulonnée dispose de deux kits de levage et la version soudée d'un kit.

Instructions d'utilisation

1 Arrimer le kit de levage de panneaux et la sangle d'arrimage réglable sur la nacelle.

2 Centrer la charge sur la nacelle.

3 Arrimer la charge sur la nacelle à l'aide de la sangle.

4 Serrer la sangle.

Après chaque utilisation

1 Choisir un endroit sûr pour garer la machine : surface ferme et plane, sans obstacles ni circulation.

2 Rétracter la flèche et l'abaisser en position repliée.

3 Faire pivoter la tourelle jusqu'à ce que la flèche se trouve entre les roues non directrices.

4 Positionner l'interrupteur à clé en position d'arrêt et retirer la clé pour éviter toute utilisation illicite de la machine.

Stockage de la machine

Une préparation et un repliement corrects de la machine pour un stockage prolongé permettront de remettre la machine en service plus facilement.

1 Voir la section Après chaque utilisation pour connaître les instructions de repliement de la machine de base.

2 Stocker la machine dans un endroit sec et bien aéré. S'assurer que la machine est propre et sèche.

3 Procéder à un contrôle avant mise en route complet.

Modèles à moteur : remplir le réservoir de carburant.

4 Voir la section Entretien périodique dans le manuel d'entretien correspondant et effectuer chaque procédure de lubrification.

5 Retirer et stocker la batterie.

6 Modèles à moteur : se reporter au manuel du moteur du fabriquant de l'équipement d'origine pour connaitre les procédures supplémentaires de stockage prolongé. Si nécessaire, démarrer et faire fonctionner le moteur pendant 10 minutes.

Instructions de remorquage

Utilisation de l'ensemble de remorquage

Avant le remorquage :

1 Placer la machine sur une surface plane. Caler les roues pour éviter tout déplacement de la machine.

2 Fixer solidement la barre de remorquage à la machine. Fixer solidement la barre de remorquage au véhicule de remorquage.

3 Désengager les moyeux réducteurs de transmission en retournant leurs couvercles de prise.

4 Modèles 4WD : désengager les moyeux réducteurs de transmission avant en retournant leurs couvercles de prise.

5 Tourner la vanne de dérivation de direction vers la gauche pour supprimer hydrauliquement la direction.

AVERTISSEMENT Ne pas dépasser la vitesse ou les durées de remorquage maximum autorisées.

Vitesse de remorquage maximum	**12,87 km/h**
Durée de remorquage maximum à 13 km/h	**30 minutes**
Durée de remorquage maximum à 10 km/h	**60 minutes**

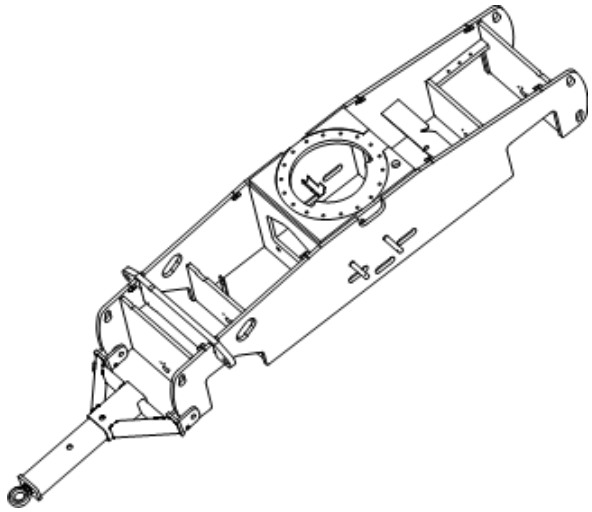

Après le remorquage :

1 Immédiatement après le remorquage, caler les roues, détacher la barre de remorquage et retourner les couvercles de prise des moyeux de transmission.

2 Fixer de nouveau la barre de remorquage à la machine.

3 Tester les fonctions de direction, de translation et les freins sur une surface plane avant de remettre la machine en service. Se reporter à Tests des fonctions.

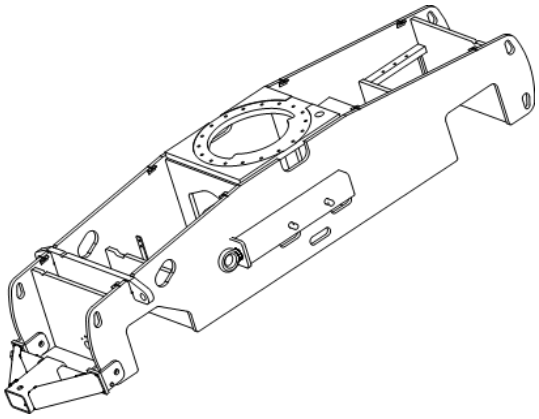

Instructions de transport et de levage

Observer et respecter les mesures suivantes :

- ❑ Genie fournit ces informations sur l'arrimage à titre de recommandation uniquement. Les conducteurs ont la responsabilité exclusive de s'assurer que les machines sont bien arrimées et que la remorque adéquate est utilisée.
- ❑ Les clients de Genie qui doivent conteneuriser un élévateur ou un autre produit Genie doivent trouver un expéditeur transitaire qualifié et expérimenté dans la préparation, le chargement et la fixation des structures et de l'équipement de levage pour le transport international.
- ❑ Seuls des opérateurs d'élévateur à nacelle mobile qualifiés doivent faire monter la machine sur le camion ou l'en faire descendre.
- ❑ Le véhicule de transport doit être garé sur une surface plane.
- ❑ Le véhicule de transport doit être calé pour éviter qu'il ne roule lors du chargement de la machine.
- ❑ S'assurer que la capacité de charge, les surfaces de chargement et les chaînes ou sangles du véhicule sont capables de supporter le poids de la machine. Les élévateurs Genie sont très lourds pour leur taille. Se reporter à l'étiquette de numéro de série pour connaître le poids de la machine. Se reporter à la section Inspections pour connaître l'emplacement de l'étiquette de numéro de série.
- ❑ S'assurer que le verrouillage de rotation de la tourelle bloque celle-ci avant de transporter la machine. Veiller à déverrouiller la tourelle pour utiliser la machine.
- ❑ Ne pas conduire la machine sur une pente dont l'inclinaison est supérieure aux inclinaisons en montée, en descente et latérale admissibles. Se reporter au chapitre Conduite sur une pente, dans la section Instructions d'utilisation.
- ❑ Si l'inclinaison de la plate-forme du véhicule de transport est supérieure à l'inclinaison en montée ou en descente maximum admissible, la machine doit être chargée et déchargée à l'aide d'un treuil, comme décrit sous Desserrage des freins. Se reporter à la section Caractéristiques techniques pour connaître les inclinaisons admissibles.

Configuration roue libre pour le treuillage

Caler les roues pour éviter tout déplacement de la machine.

desserrer les freins des roues non directrices en retournant les couvercles de prise des moyeux de transmission.

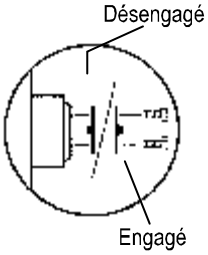

S'assurer que la conduite de treuil est correctement arrimée aux points d'attache du châssis et que la voie est dégagée.

Suivre les procédures ci-dessus dans l'ordre inverse pour resserrer les freins.

Remarque : il est déconseillé de remorquer les élévateurs Genie Z-62/40. Si la machine doit être remorquée, ne pas dépasser 3,2 km/h.

Instructions de transport et de levage

Arrimage des charges durant le transport

Toujours utiliser la goupille de verrouillage de rotation de la tourelle à chaque transport de la machine.

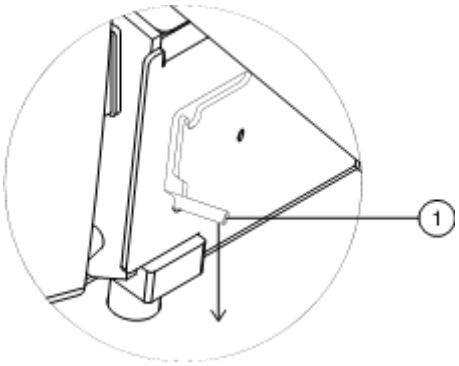

1 Goupille de verrouillage de rotation de la tourelle

Positionner l'interrupteur à clé en position d'arrêt et retirer la clé avant le transport.

Inspecter la totalité de la machine afin de déceler d'éventuels éléments desserrés ou mal fixés.

Arrimage du châssis

Utiliser des chaînes ayant une capacité de charge suffisamment importante.

Employer six chaînes au minimum.

Ajuster l'ensemble pour éviter d'endommager les chaînes.

Pour un schéma, se reporter à Instructions de levage.

Arrimage de la nacelle

S'assurer que le bras pendulaire et la nacelle sont en position repliée.

Arrimer la nacelle avec une sangle en nylon passée au travers de son support inférieur. Ne pas exercer de pression excessive vers le bas en arrimant la section de la flèche.

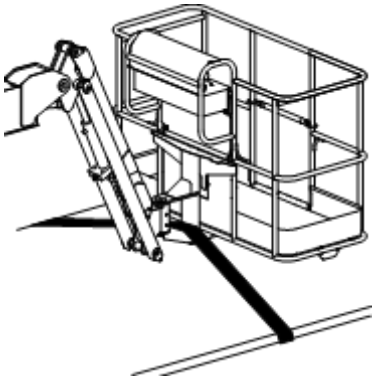

Instructions de transport et de levage

Observer et respecter les consignes suivantes :

- ❑ Seuls des monteurs qualifiés doivent arrimer la machine.
- ❑ Seuls des grutiers formés doivent lever la machine, et uniquement en accord avec les réglementations en vigueur pour les grues.
- ❑ S'assurer que la capacité de la grue, les surfaces de chargement et les chaînes ou sangles sont capables de supporter le poids de la machine. Se reporter à l'étiquette de numéro de série pour connaître le poids de la machine.

Instructions de levage

Abaisser et rétracter complètement la flèche. Abaisser complètement le bras pendulaire.Retirer tous les éléments non fixés de la machine.

Déterminer le centre de gravité de la machine en utilisant le tableau et l'illustration de cette page.

Attacher les éléments d'arrimage uniquement aux points de levage spécifiés sur la machine.

Ajuster l'ensemble pour éviter d'endommager la machine et la maintenir à niveau.

Centre de gravité	Axe X	Axe Y
Z-62/40	1,09 m	1,37 m

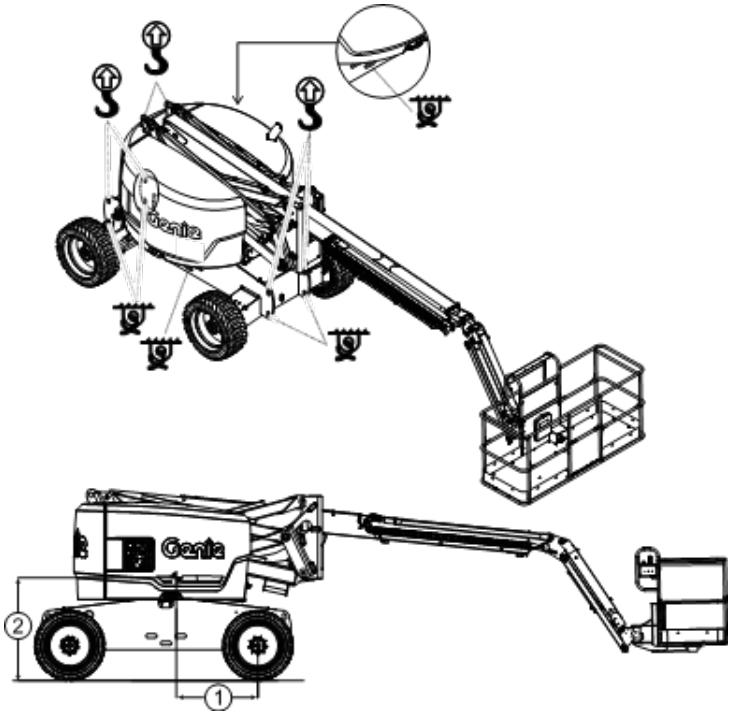

1 = axe X

2 = axe Y

Entretien

Observer et respecter les consignes suivantes :

- ❑ Seuls les points d'entretien de routine spécifiés dans le présent manuel peuvent être réalisés par l'opérateur.
- ❑ Les inspections d'entretien périodique doivent être réalisées par des techniciens qualifiés, conformément aux spécifications du fabricant.
- ❑ Mettre les matériaux au rebut conformément aux réglementations officielles en vigueur.
- ❑ Utiliser exclusivement des pièces de rechange approuvées par Genie.

Légende des symboles d'entretien

Les symboles suivants sont utilisés dans ce manuel pour indiquer l'objet des instructions. Lorsqu'un ou plusieurs de ces symboles apparaissent au début d'une procédure d'entretien, la signification est la suivante :

Indique que des outils seront requis pour effectuer la procédure.

Indique que des pièces neuves sont nécessaires pour pouvoir effectuer la procédure.

Indique que le moteur doit être froid pour pouvoir effectuer la procédure.

Niveau d'huile du moteur

Il est essentiel de maintenir un niveau d'huile correct pour de bonnes performances et la durée de vie du moteur. Utiliser la machine avec un niveau d'huile inapproprié peut endommager les composants du moteur.

Remarque : vérifier le niveau d'huile lorsque le moteur est éteint.

1 Vérifier la jauge de niveau d'huile. Ajouter de l'huile si nécessaire.

Moteur Ford MSG-425 EFI	
Type d'huile	5W-20
Moteur Perkins 404D-22	
Type d'huile	15W-40
Type d'huile - temps froid	5W-40
Moteur Deutz D2011 L03i	
Type d'huile	15W-40
Type d'huile - temps froid	5W-40
Moteur Deutz D436 L3i CN3	
Type d'huile	15W-40
Type d'huile - temps froid	5W-40
Moteur Deutz D436	
Type d'huile	15W-40
Type d'huile - temps froid	5W-40
Moteur Deutz D2.9 L4	
Type d'huile	15W-40
Type d'huile - temps froid	5W-40
Moteur Weichai WP3.2	
Type d'huile	15W-40

Entretien

Caractéristiques du carburant diesel

Pour être satisfaisantes, les performances du moteur dépendent de l'utilisation d'un carburant de bonne qualité. L'utilisation d'un carburant de bonne qualité assure la longévité du moteur et des niveaux d'émissions acceptables.

Les caractéristiques minimum du carburant diesel pour chaque moteur sont indiquées ci-dessous.

Moteur Perkins 404D-22	
Type de carburant	Diesel à basse teneur en soufre (LSD)
Moteur Perkins 404F-22T	
Type de carburant	Diesel à très basse teneur en soufre (ULSD)
Moteur Deutz D2011 L03i	
Type de carburant	Diesel à basse teneur en soufre (LSD)
Moteur Deutz D2.9 L4	
Type de carburant	Diesel à très basse teneur en soufre (ULSD)
Moteur Deutz TD2.9 L4	
Type de carburant	Diesel à très basse teneur en soufre (ULSD)
Moteur Deutz D436	
Type de carburant	Diesel à basse teneur en soufre (LSD)
Moteur Weichai WP3.2	
Type de carburant	Diesel à très basse teneur en soufre (ULSD)

Niveau d'huile hydraulique

Il est essentiel de maintenir un niveau d'huile hydraulique correct pour le bon fonctionnement de la machine. Un niveau d'huile hydraulique inapproprié peut endommager les composants hydrauliques. Les contrôles quotidiens permettent à l'inspecteur de repérer toute variation du niveau d'huile pouvant indiquer la présence de problèmes dans le système hydraulique.

1. S'assurer que la flèche est en position repliée.
2. Inspecter visuellement le regard situé sur le côté du réservoir d'huile hydraulique.

⊙ Résultat : le niveau de l'huile hydraulique doit se trouver à moins de 5 cm du haut du regard.

3. Ajouter de l'huile si nécessaire. Ne pas trop remplir.

Caractéristiques de l'huile hydraulique	
Type d'huile hydraulique	Équivalent Chevron Rando HD

Entretien

Niveau du liquide de refroidissement du moteur - modèles à refroidissement liquide

Il est essentiel de maintenir un niveau de liquide de refroidissement approprié pour garantir la durée de vie du moteur. Un mauvais dosage du liquide nuirait aux capacités de refroidissement du moteur et endommagerait ses composants. Des contrôles quotidiens permettent à l'inspecteur de repérer les variations de niveau du liquide de refroidissement susceptibles d'indiquer des problèmes du système de refroidissement.

⚠ Risques de brûlures. Attention aux pièces du moteur et au liquide de refroidissement chauds. Ils peuvent provoquer de graves brûlures en cas de contact.

1 Vérifier le niveau de liquide du réservoir d'expansion. Ajouter du liquide si nécessaire.

⊙ Résultat : le niveau de liquide doit être au repère FULL (plein).

Remarque : ne pas retirer le bouchon du radiateur.

Batteries

Il est indispensable d'assurer l'entretien des batteries pour garantir les bonnes performances et la sécurité de fonctionnement de la machine. Des niveaux de liquide inadaptés ou des câbles et connexions endommagés peuvent engendrer des dégâts matériels et des conditions d'utilisation dangereuses.

⚠ Risques d'électrocution. Le contact avec des circuits sous tension peut entraîner des blessures graves, voire mortelles. Retirer bagues, montres et autres bijoux.

⚠ Risques de blessures corporelles. Les batteries contiennent de l'acide. Éviter les projections et tout contact avec l'acide présent dans les batteries. Neutraliser les déversements d'acide avec de l'eau et du bicarbonate de soude.

1 Porter des vêtements et des lunettes de protection.

2 S'assurer que les raccords de câble des batteries sont bien serrés et qu'ils ne présentent aucune trace de corrosion.

3 S'assurer que les supports de retenue des batteries sont en place et sécurisés.

Remarque : l'ajout de protections de bornes et de produit d'étanchéité anticorrosion permet de prévenir plus facilement la corrosion des bornes et câbles des batteries.

Entretien

Pression des pneus

⚠ Risques de renversement. Un pneu surgonflé risque d'exploser, ce qui peut compromettre la stabilité de la machine et provoquer sa chute.

⚠ Risques de renversement. L'utilisation de produits de réparation temporaires sur un pneu crevé risque d'entraîner la défaillance du pneu, et donc de compromettre la stabilité de la machine et de provoquer sa chute.

⚠ Risques de blessures corporelles. Un pneu surgonflé risque d'exploser et de provoquer des blessures graves, voire mortelles.

Remarque : cette procédure n'est pas requise sur des machines équipées de pneus remplis de mousse.

1 Vérifier chaque pneu à l'aide d'un manomètre à air. Regonfler si nécessaire.

Caractéristiques techniques des pneus	
Modèles avec système de protection anticollision avion	Remplis de mousse uniquement
Pneus tout terrain Dimensions des pneus : 355/55 D625, 14 plis	4,92 bar
Pneus à grande portance Dimensions des pneus : 41/18LL x 22,5, 14 plis	4,13 bar

Entretien périodique

L'entretien périodique trimestriel, annuel et bisannuel doit être effectué par une personne qualifiée et ayant été formée pour réaliser l'entretien de cette machine, conformément aux procédures décrites dans le manuel d'entretien correspondant.

Les machines n'ayant pas fonctionné depuis plus de trois mois doivent être soumises à l'inspection trimestrielle avant d'être remises en service.

Caractéristiques techniques

Modèle	Z-62/40
Hauteur maximum de travail	20,7 m
Hauteur maximum de la nacelle	18,87 m
Hauteur maximum, position repliée	2,9 m
Portée horizontale maximum	12,42 m
Largeur	2,49 m
Largeur, pneus à grande portance	2,57 m
Longueur, position repliée	7,57 m
Capacité de charge maximum	227 kg
Vitesse du vent maximum	12,5 m/s
Empattement	2,49 m
Garde au sol, au centre	41 cm
Garde au sol, essieu	33 cm
Rayon de braquage (extérieur) 2WD, 2WS	5,7 m
Rayon de braquage (intérieur) 4WD, 2WS	2,8 m
Rayon de braquage (extérieur), 4WS	3,6 m
Rayon de braquage (intérieur), 4WS	1,3 m
Rotation de la tourelle (degrés)	360° continue
Déport arrière de la tourelle	0
Dimensions de la nacelle de 1,8 m (longueur x largeur)	183 x 76 cm
Dimensions de la nacelle de 2,4 m (longueur x largeur)	244 x 91 cm
Mise à niveau de la nacelle	automatique
Rotation de la nacelle	160°
Commandes	proportionnelles 12V CC
Sortie CA dans la nacelle	standard
Pression hydraulique, maximum (fonctions de flèche)	206,8 bar
Tension du système	12V
Dimensions des pneus	355/55 D625, 14 plis
Dimensions des pneus à grande portance	41/18LL x 22,5, 14 plis
Poids	10 281 kg
(Le poids des machines varie selon les configurations. Se reporter à l'étiquette de numéro de série pour connaître le poids de la machine.)	
Capacité du réservoir de carburant, diesel	136,3 litres
Capacité du réservoir de carburant, essence	75,7 litres
Température ambiante de fonctionnement	-20 à 120 °F -29 à 49 °C
La plage de températures inférieure nécessite l'utilisation d'huiles hydrauliques et moteur spéciales.	

Inclinaison admissible maximum, position repliée, 2WD		
Contrepoids en montée	30 %	17°
Contrepoids en descente	10 %	6°
Inclinaison latérale	25 %	14°
Inclinaison admissible maximum, position repliée, 4WD		
Contrepoids en montée	45 %	24°
Contrepoids en descente	30 %	17°
Inclinaison latérale	25 %	14°
Remarque : l'inclinaison admissible avec une personne dans la nacelle est subordonnée à l'état du sol et à une traction appropriée. Un poids supplémentaire dans la nacelle peut réduire l'inclinaison admissible.		
Inclinaison maximum autorisée du châssis	Voir la section « Paramètres d'activation du capteur de dévers »	

Vitesses de translation	
Vitesse de translation, position repliée, 2WD	6,4 km/h 12,2 m/6,8 s
Vitesse de translation, position repliée, 4WD	4,8 km/h 12,2 m/9 s
Vitesse de translation, position repliée, 4WS	4,0 km/h 12,2 m/11 s
Vitesse de translation, flèche relevée ou étendue	1,0 km/h 12,2 m/40 s

Bruits aériens	
Niveau sonore au niveau des commandes au sol	<84 dBA
Niveau sonore au niveau des commandes de la nacelle	<75 dBA
Niveau de puissance acoustique garanti	105 dBA
La valeur de vibration à laquelle est exposé l'ensemble main/bras ne dépasse pas 2,5 m/s^2.	
La valeur moyenne quadratique maximale d'accélération pondérée à laquelle est exposé l'ensemble du corps ne dépasse pas 0,5 m/s^2.	

Informations relatives aux charges au sol	
Charge de roue maximum	5 669 kg
Pression de contact des pneus	4,9 kg/cm^2 483 kPa
Pression au sol pourvue	1 293 kg/m^2 12,68 kPa
Remarque : les informations de charge au sol sont approximatives et n'incluent pas les différentes options de configuration. Elles ne doivent être utilisées qu'avec les facteurs de sécurité adéquats.	

L'amélioration constante de nos produits fait partie intégrante de la politique de Genie. Les caractéristiques techniques de nos produits peuvent donc faire l'objet de modifications sans avis préalable.

Caractéristiques techniques

Tableau d'amplitude de mouvement Z-62/40

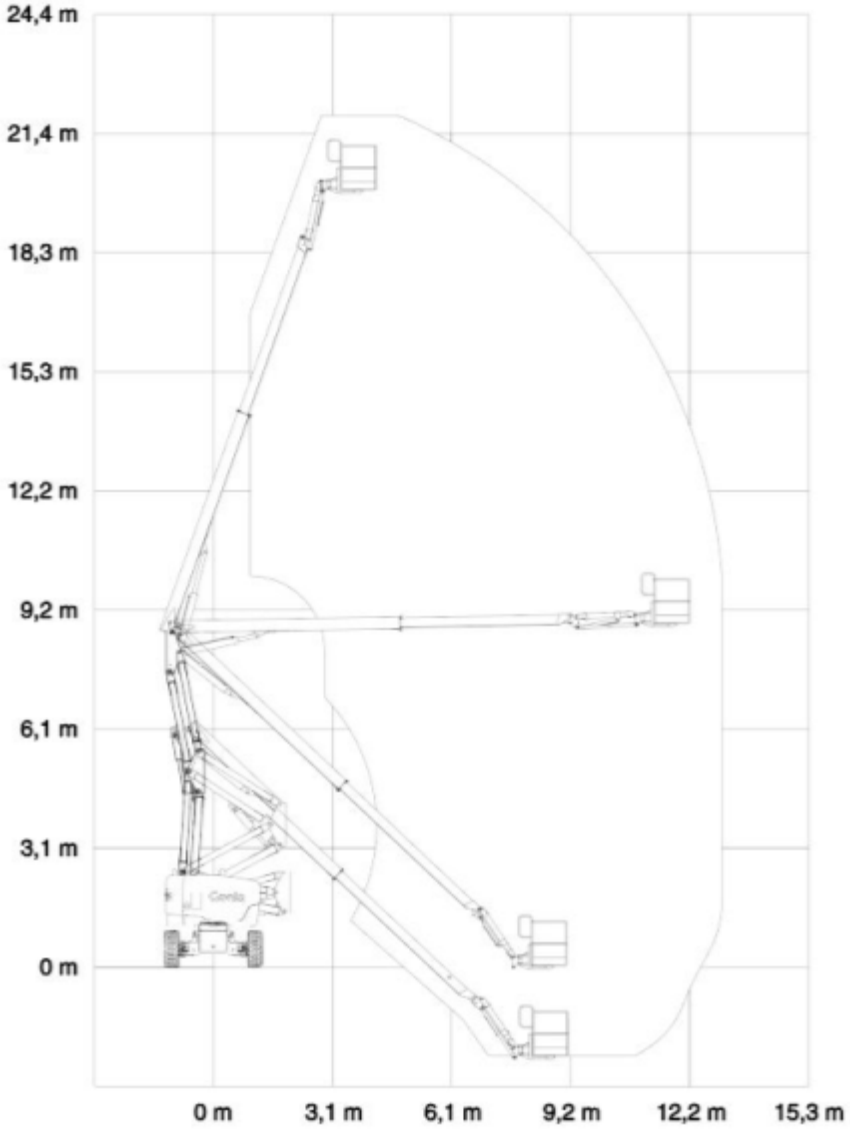

Caractéristiques techniques

Contents of EC Declaration of Conformity - 1

<Manufacturer's name> hereby declares that the machinery described below complies with the provisions of the following Directives:

1. EC Directive 2006/42/EC, Machinery Directive, under consideration of harmonized European standard EN280 as described in EC type-examination certificate <variable field> issued by:

<notified body's name>

<notified body's number>

2. EC Directive EMC: 2014/30/EU, under consideration of harmonized European standard EN 61000-6-2 and EN 61000-6-4

3. EC Directive 2000/14/EC, Noise Directive, under consideration of Annex V and harmonized standard EN ISO 3744, internal combustion engine only.

Test Report:
This machine has been tested and passed the following categories prior to entering the market:

1. BRAKES: Brakes working properly in forward and reverse.
2. OVERLOAD: Overload tested at XXX% rated load.
3. FUNCTIONAL: Smooth operation at XXX% rated load.
4. FUNCTIONAL: All safety devices working correctly.
5. FUNCTIONAL: Speeds set within permitted specification.

Model / Type: <machine type>	Manufacture Date: <variable field>
Description: <machine classification>	Country of Manufacture: <variable field>
Model: <model name>	Net Installed Power: <only for IC machines>
Serial Number: <variable field>	Guaranteed Sound Power Level: <only for IC machines>
VIN: <where applicable>	
Manufacturer: <Manufacturer's name>	Authorized Representative: Genie Industries B.V Boekerman 5, 4751 XK Oud Gastel, The Netherlands
Empowered signatory:	Place of Issue: <variable field> Date of Issue: <variable field>

Caractéristiques techniques

Contents of EC Declaration of Conformity - 2

<Manufacturer's name> hereby declares that the machinery described below complies with the provisions of the following Directives:

1. EC Directive 2006/42/EC, Machinery Directive, Conformity assessment procedure: art.12 (3) (a), with the application of European Harmonized Standard EN 280:2013+A1:2015.

2. EC Directive EMC: 2014/30/EU, under consideration of harmonized European standard EN 61000-6-2 and EN 61000-6-4

3. EC Directive 2000/14/EC, Noise Directive, under consideration of Annex V and harmonized standard EN ISO 3744, internal combustion engine only.

Test Report:
This machine has been tested and passed the following categories prior to entering the market:

1. BRAKES: Brakes working properly in forward and reverse.
2. OVERLOAD: Overload tested at XXX% rated load.
3. FUNCTIONAL: Smooth operation at XXX% rated load.
4. FUNCTIONAL: All safety devices working correctly.
5. FUNCTIONAL: Speeds set within permitted specification.

Model / Type: <machine type>	Manufacture Date: <variable field>
Description: <machine classification>	Country of Manufacture: <variable field>
Model: <model name>	Net Installed Power: <only for IC machines>
Serial Number: <variable field>	Guaranteed Sound Power Level: <only for IC machines>
VIN: <where applicable>	
Manufacturer: <Manufacturer's name>	Authorized Representative: Genie Industries B.V Boekerman 5, 4751 XK Oud Gastel, The Netherlands
Empowered signatory:	Place of Issue: <variable field> Date of Issue: <variable field>

Caractéristiques techniques

Contents of UK Declaration of Conformity - 1

<Manufacturer's name> hereby declares that the machinery described below complies with the provisions of the following Legislation:

1. Supply of Machinery (Safety) Regulations 2008 (SI 2008/1597) as amended (SI 2011/1043, SI 2011/2157, SI 2019/696) under consideration of designated standard EN280 as described in type-examination certificate <variable field> issued by:

<notified body's name>

<notified body's number>

2. Electromagnetic Compatibility Regulations 2016 (SI 2016/1091) as amended (SI 2017/1206, SI 2019/696) under consideration of designated standard EN 61000-6-2 and EN 61000-6-4

3. Noise Emissions in the Environment by Equipment for use Outdoors Regulations 2001 (SI 2001/1701) as amended (SI 2001/3958, SI 2005/3525, 2015/98) under consideration of Annex V and designated standard EN ISO 3744, internal combustion engine only.

Test Report:
This machine has been tested and passed the following categories prior to entering the market:

1. BRAKES: Brakes working properly in forward and reverse.
2. OVERLOAD: Overload tested at XXX% rated load.
3. FUNCTIONAL: Smooth operation at XXX% rated load.
4. FUNCTIONAL: All safety devices working correctly.
5. FUNCTIONAL: Speeds set within permitted specification.

Model / Type: <machine type>	Manufacture Date: <variable field>
Description: <machine classification>	Country of Manufacture: <variable field>
Model: <model name>	Net Installed Power: <only for IC machines>
Serial Number: <variable field>	Guaranteed Sound Power Level: <only for IC machines>
VIN: <where applicable>	
Manufacturer: <Manufacturer's name>	Authorized Representative: Genie UK Ltd The Maltings Wharf Road Grantham NG31 6BH
Empowered signatory:	Place of Issue: <variable field>
	Date of Issue: <variable field>

Caractéristiques techniques

Contents of UK Declaration of Conformity - 2

<Manufacturer's name> hereby declares that the machinery described below complies with the provisions of the following Legislation:

1. Supply of Machinery (Safety) Regulations 2008 (SI 2008/1597) as amended (SI 2011/1043, SI 2011/2157, SI 2019/696) conformity assessment procedure according to Part 3, 11. (2) (a) with reference to designated standard EN 280:2013+A1:2015

2. Electromagnetic Compatibility Regulations 2016 (SI 2016/1091) as amended (SI 2017/1206, SI 2019/696) under consideration of designated standard EN 61000-6-2 and EN 61000-6-4

3. Noise Emissions in the Environment by Equipment for use Outdoors Regulations 2001 (SI 2001/1701) as amended (SI 2001/3958, SI 2005/3525, 2015/98) under consideration of Annex V and designated standard EN ISO 3744, internal combustion engine only.

Test Report:
This machine has been tested and passed the following categories prior to entering the market:

1. BRAKES: Brakes working properly in forward and reverse.
2. OVERLOAD: Overload tested at XXX% rated load.
3. FUNCTIONAL: Smooth operation at XXX% rated load.
4. FUNCTIONAL: All safety devices working correctly.
5. FUNCTIONAL: Speeds set within permitted specification.

Model / Type: <machine type>	Manufacture Date: <variable field>
Description: <machine classification>	Country of Manufacture: <variable field>
Model: <model name>	Net Installed Power: <only for IC machines>
Serial Number: <variable field>	Guaranteed Sound Power Level: <only for IC machines>
VIN: <where applicable>	
Manufacturer: <Manufacturer's name>	Authorized Representative: Genie UK Ltd The Maltings Wharf Road Grantham NG31 6BH
Empowered signatory:	Place of Issue: <variable field>
	Date of Issue: <variable field>

Distribué par :

www.genielift.com